MODEROID
GOOD SMILE COMPANY MODEL KIT SERIES

GOOD SMILE COMPANY

新幹線変形ロボ シンカリオン THE ANIMATION

S H I N K A L I O N

N700A NOZOMI
SHINKALION
シンカリオン N700Aのぞみ

©プロジェクト シンカリオン・JR-HECWK/超進化研究所・TBS ※組立て説明書のイラスト・画像と商品とは多少異なります。ご了承ください。 Illustration:POLY-TOYS

［MODEROID シンカリオン N700Aのぞみ］組立て説明書

SEAL GUIDE

指示を参考にシールを貼ってください。※( )内の数字は、反対側の数字です。 ○数字はシールの番号です。

Aグループ Aグループのシールを貼れば、機体イメージをほぼ再現できます。

Bグループ さらにこだわって詳細部分を再現したい場合、Bグループのシールを貼ってみましょう。

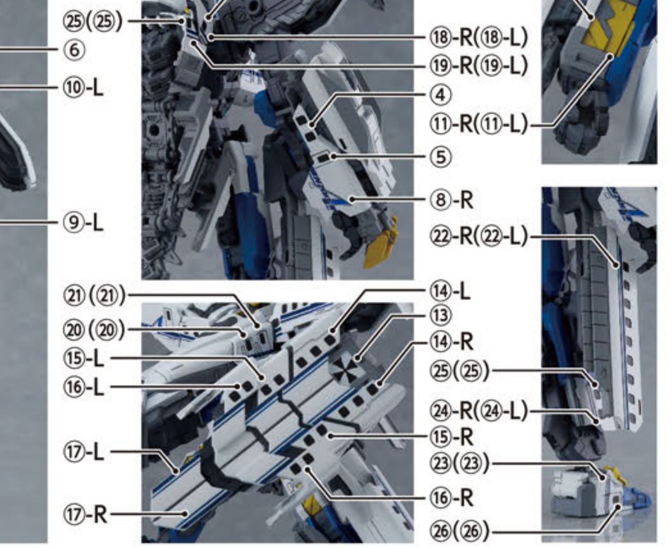

DETAIL

シンカリオン N700Aのぞみ
【シンカリオンモード】全長：26.5m 重量：100t
【アドバンスドモード】全長：27.5m 重量：140t
運転士：清洲リュウジ・清洲タツミ

DETAIL

PARTS LIST

⚠ 必ずお読みください

●商品の対象年齢は15才以上です。鋭い部品があるため、安全上15才未満には適しておりません。●窒息などの危険がありますので、小さな部品を口の中に入れないよう注意してください。●パーツの誤飲などの危険があります。ご家庭に小さなお子様がいる場合、必ずお子様の手の届かないところに保管し、絶対にお子様には与えないようにしてください。●窒息などをする恐れがありますのでパーツ梱包用のビニール袋で顔を覆ったり、頭から被ったりしないでください。●塗装を行う際は、必ず換気を良くしてください。

パーツリスト
※黄色枠内は塗装済みパーツです

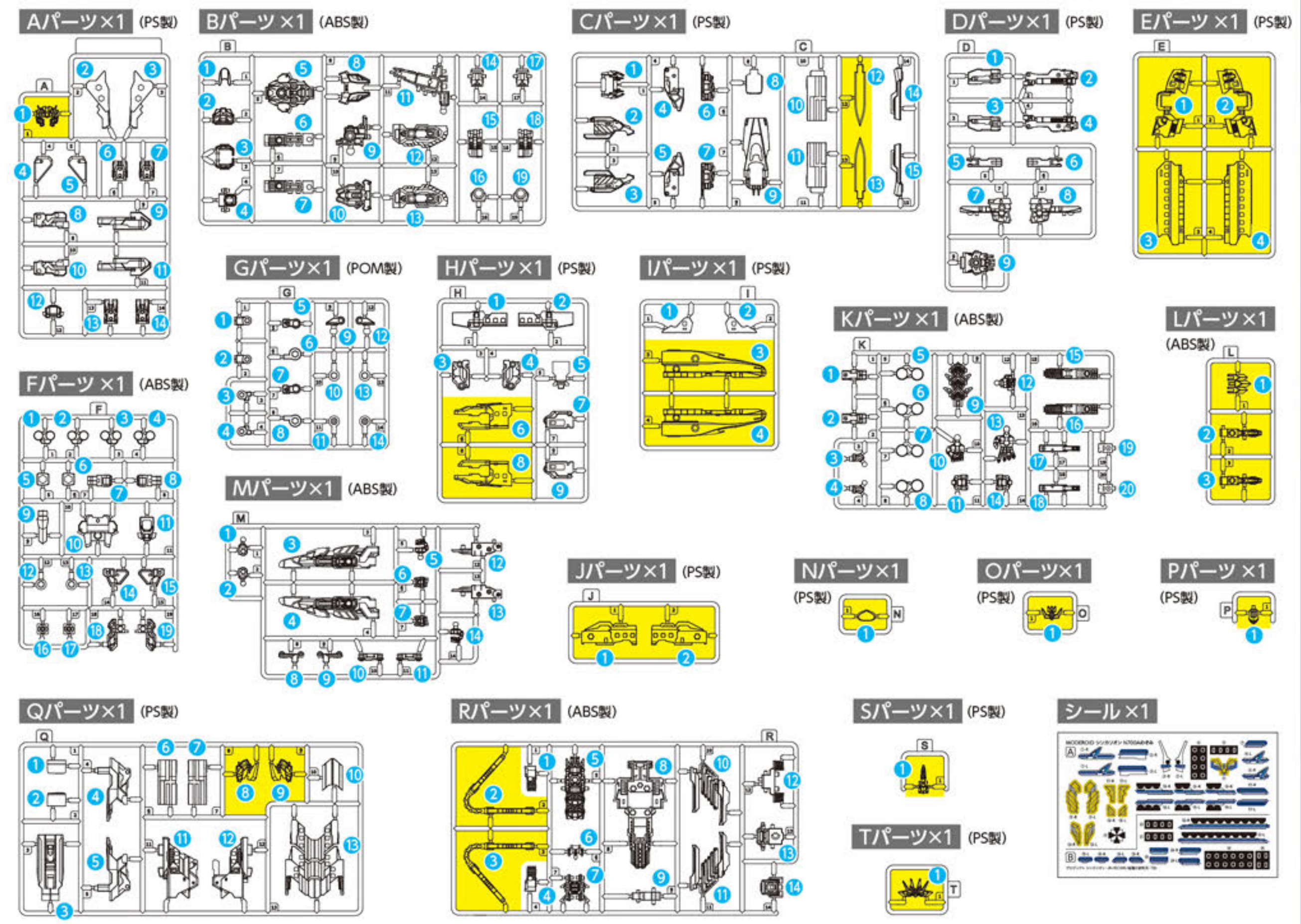

⚠ パーツ販売は在庫が無くなり次第販売終了となります。ご注文前に必ず右記カスタマーサポートまで在庫の有無について確認の連絡をお願い致します。

パーツ請求について

- 紛失や破損により新たにパーツをご希望の方は「部品注文カード」(コピー可)にご希望のパーツ名、住所、氏名、電話番号を明記の上、部品注文カードと共に現金書留、または定額小為替でパーツ代金(税込)+送料300円を下記まで封書でお送りください。尚、その際はお釣りの無いようにお願い致します。
- お送りした部品に不良があった場合を除き、お客様都合での注文内容の変更、キャンセル、交換、返品はお受けできませんのでご了承ください。
- 価格は予告無く変更する場合がありますのでご了承ください。

この製品に関するお問い合わせ

グッドスマイルカンパニーカスタマーサポート
http://support.goodsmile.info/
webサイトのお問い合わせフォームをご利用ください。
0120-915-391 〔受付時間：平日10時～18時（祝日・弊社休業日を除く）〕
〒101-0021 東京都千代田区外神田3-16-12 アキバCOビル7F
株式会社グッドスマイルカンパニー カスタマーサポート係

部品注文カード
MODEROID シンカリオン N700Aのぞみ

［パーツ価格］

□Aパーツ････600円(税込)	□Lパーツ････400円(税込)
□Bパーツ････400円(税込)	□Mパーツ ･･･300円(税込)
□Cパーツ････600円(税込)	□Nパーツ････300円(税込)
□Dパーツ････300円(税込)	□Oパーツ ･･･300円(税込)
□Eパーツ････400円(税込)	□Pパーツ････300円(税込)
□Fパーツ････400円(税込)	□Qパーツ････600円(税込)
□Gパーツ････300円(税込)	□Rパーツ････600円(税込)
□Hパーツ････500円(税込)	□Sパーツ････300円(税込)
□Iパーツ ････200円(税込)	□Tパーツ････300円(税込)
□Jパーツ････300円(税込)	□シール･･････200円(税込)
□Kパーツ････400円(税込)	

Available only in Japan

請求パーツ	
氏 名	住 所 □□□-□□□□
電話番号 ( )	
小計 円 ＋ 送料 300円 ＝ 合計 円	

CAUTION

組立て時の注意

●組立ての前にこの説明書をよく読んでください。●部品は番号を確かめてから、ニッパーなどで切り取ってください。切り取った時に出たクズなどは捨ててください。●部品加工に使用する刃物などの工具、また塗料や接着剤などについては、それぞれの取扱説明書を良く読んで、正しくお使いください。●部品には製法上やむをえず尖ったものがありますので、目や皮膚を刺さないよう注意して組立ててください。●塗装を行う際にはより安全な「水性塗料」の使用をおすすめします。

組立てや取り扱いについての最新情報はこちら

パーツをさがす

組立て説明書のパーツ番号と同じ番号をランナーから探します。

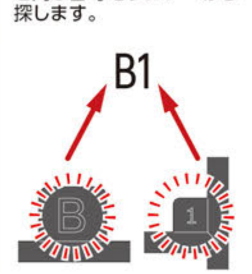

パーツのカット

各パーツはゲートでランナーとつながっています。ニッパーなどを使って、パーツから少しはなれた位置でゲートをカットします。

ニッパーやカッターなどで残ったゲートをきれいにカットします。

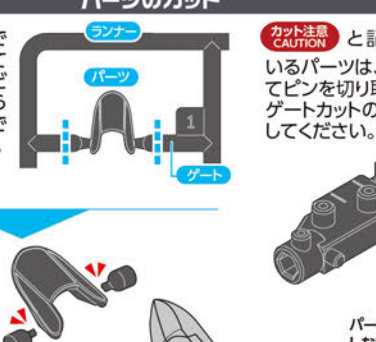

カット注意 CAUTION と記載されているパーツは、意匠や組立てピンを切り取らないようゲートカットの位置に注意してください。

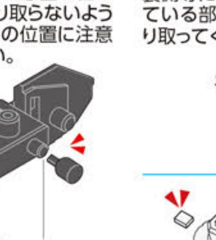

アンダーゲートの切り方

アンダーゲート UNDER GATE と表記されているパーツには裏側等にゲートがあります。▶の印が付いている部分は忘れないようにきれいに切り取ってください。

パーツの組立て

図の矢印に従ってパーツを組んでいきます。特に指定がない場合、接着剤は必要ありません。

組立て図に数字が書いてある場合は、数字の順番に部品を組立ててください。

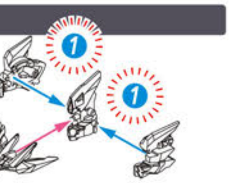

ASSEMBLING INSTRUCTIONS

頭部の組立て HEAD UNIT

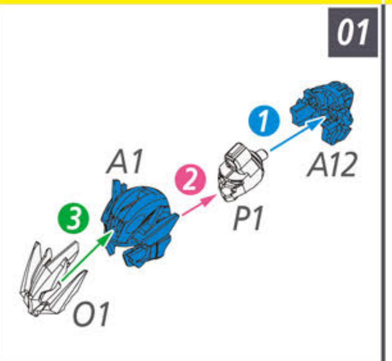

胸部の組立て CHEST UNIT

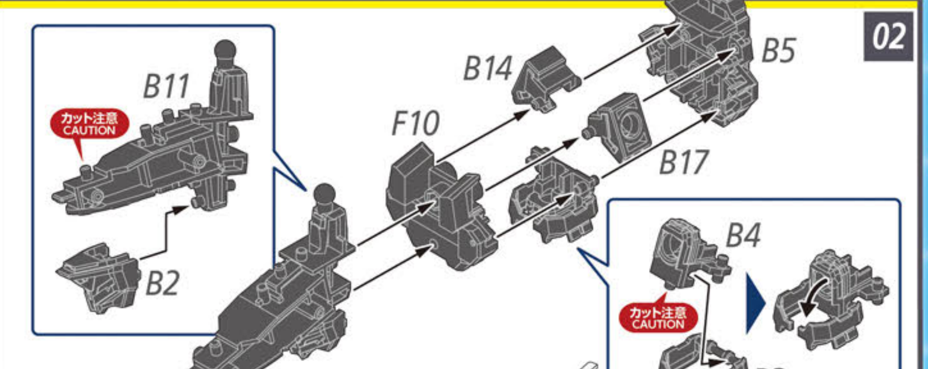

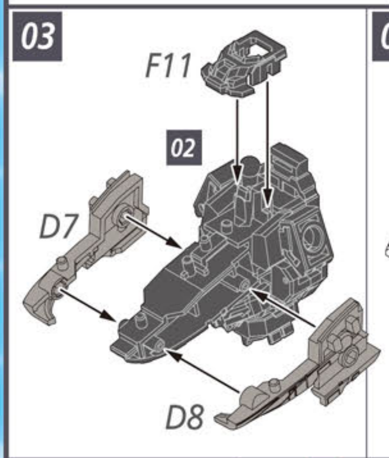

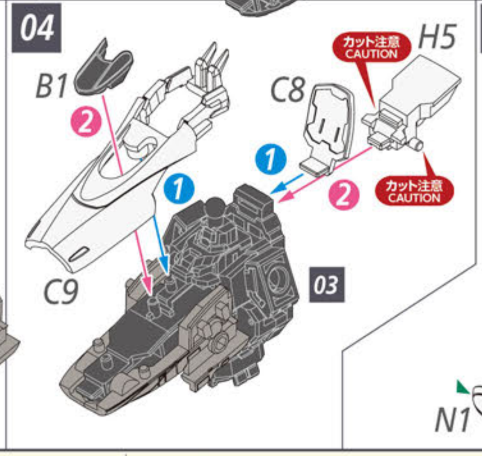

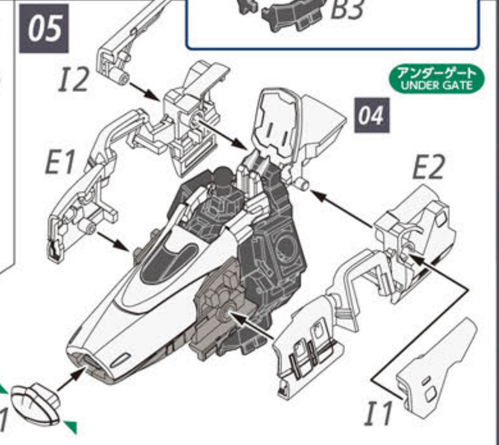

図中の記号説明 ! 組立てに注意 ①②③ 数字の順番に組立てる

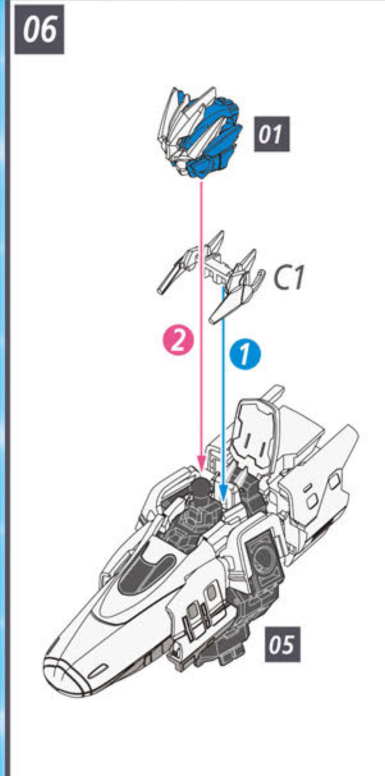

腰部の組立て WAIST UNIT

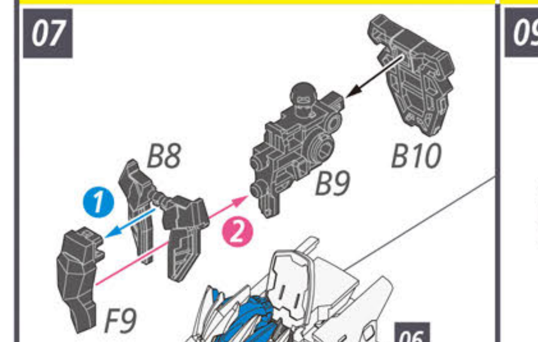

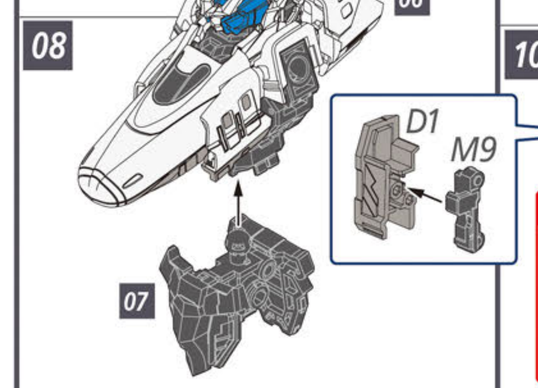

右腕の組立て RIGHT ARM UNIT

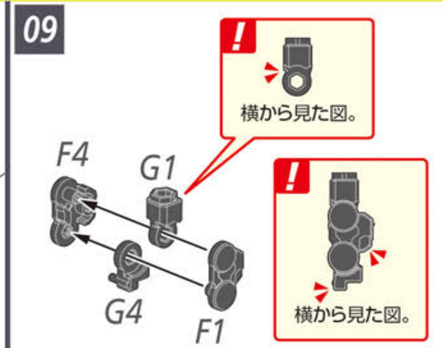

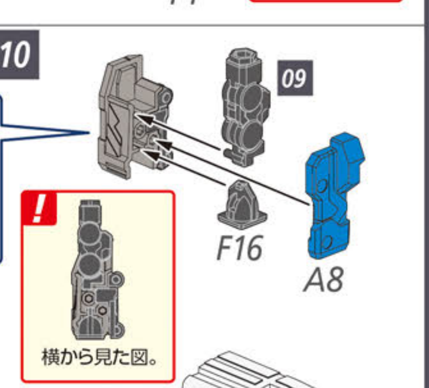

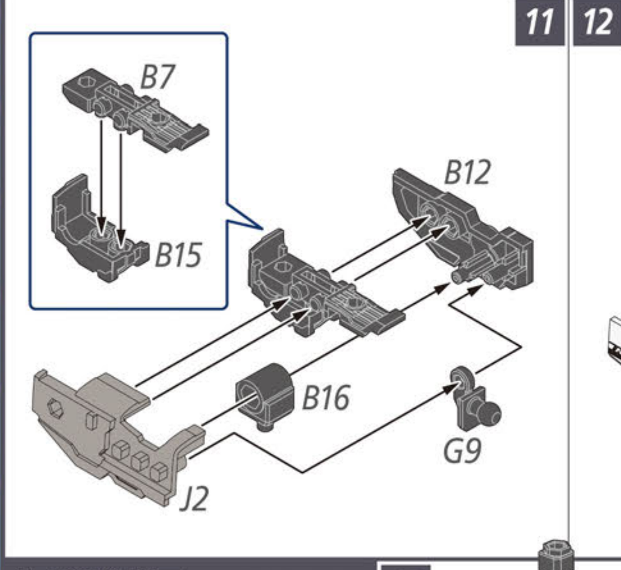

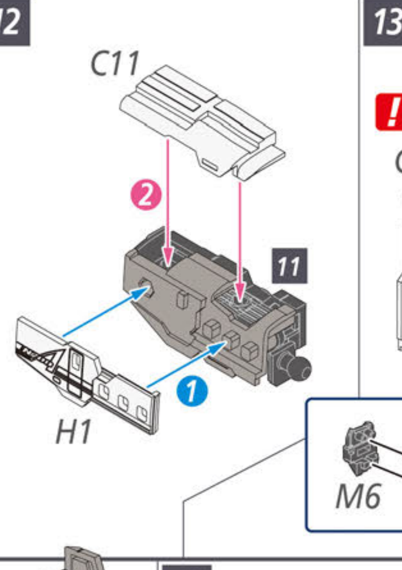

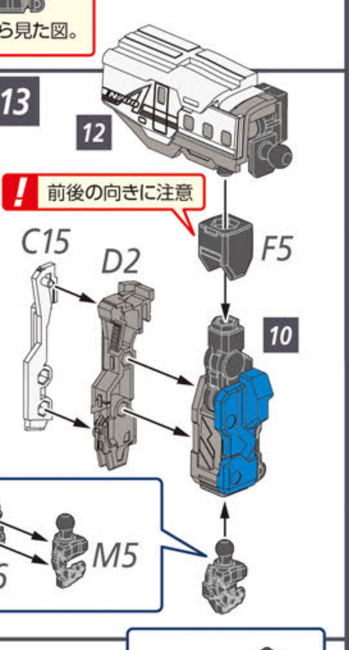

左腕の組立て LEFT ARM UNIT

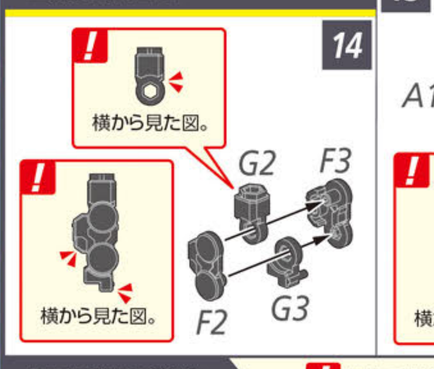

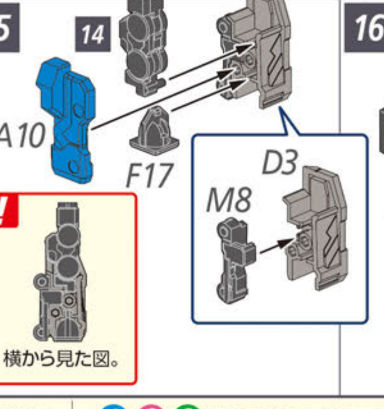

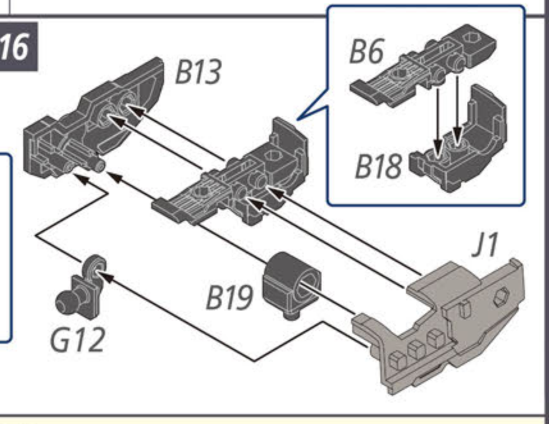

図中の記号説明 ! 組立てに注意 ①②③ 数字の順番に組立てる

右脚の組立て RIGHT LEG UNIT

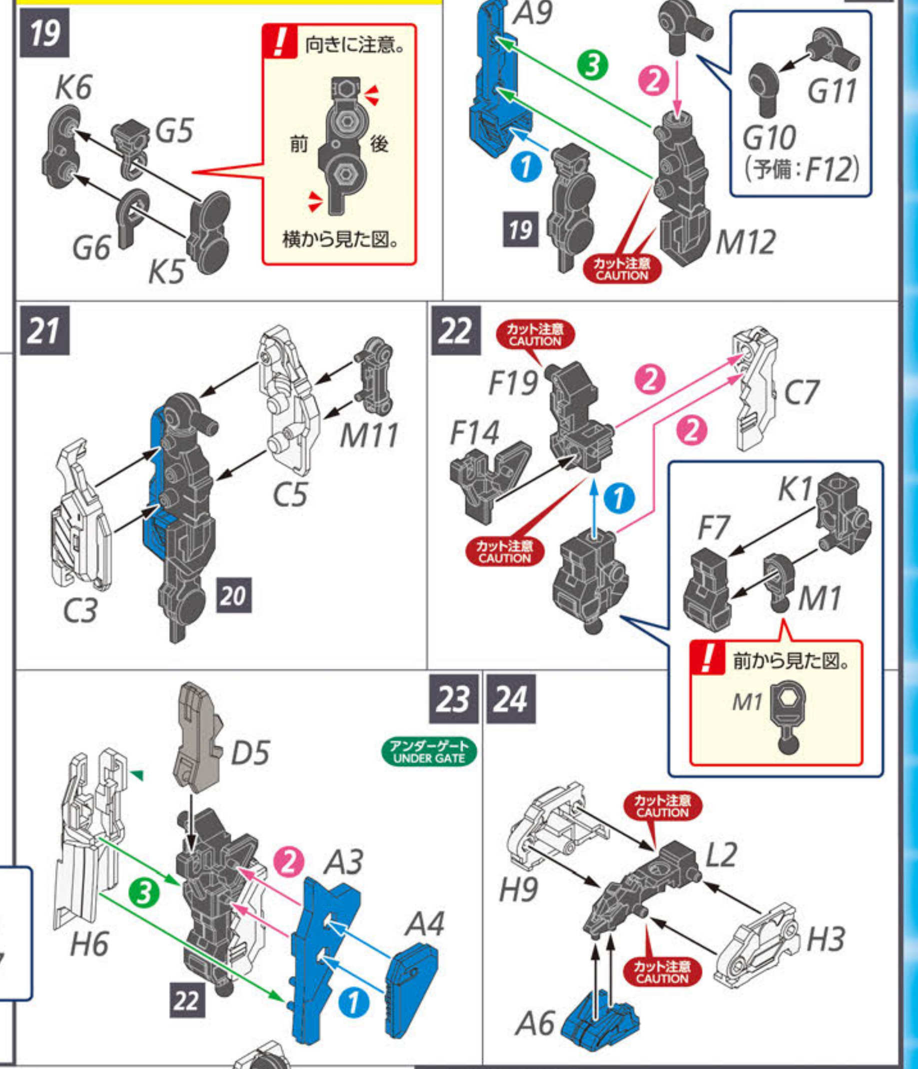

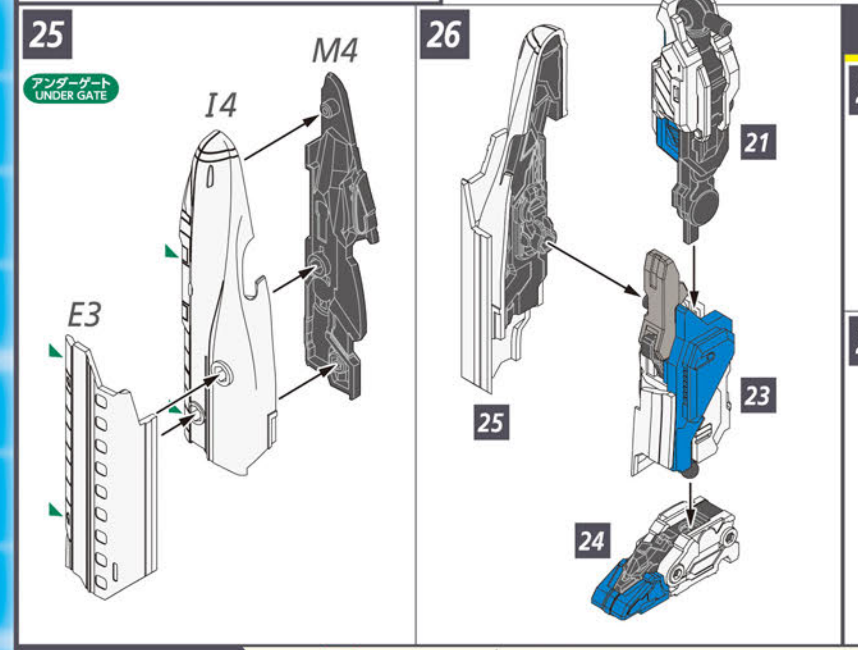

左脚の組立て LEFT LEG UNIT

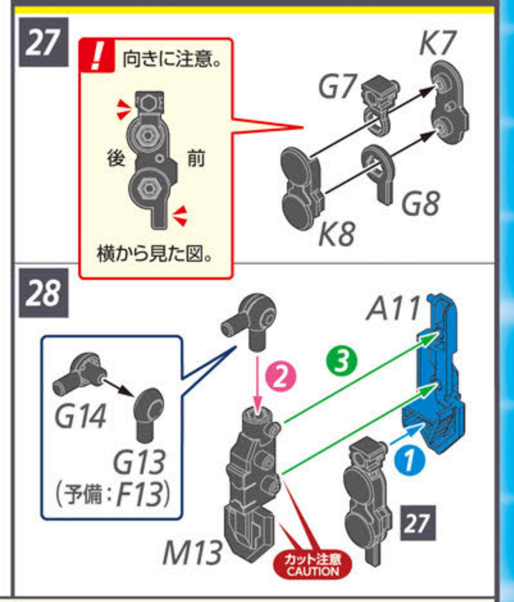

ASSEMBLING INSTRUCTIONS

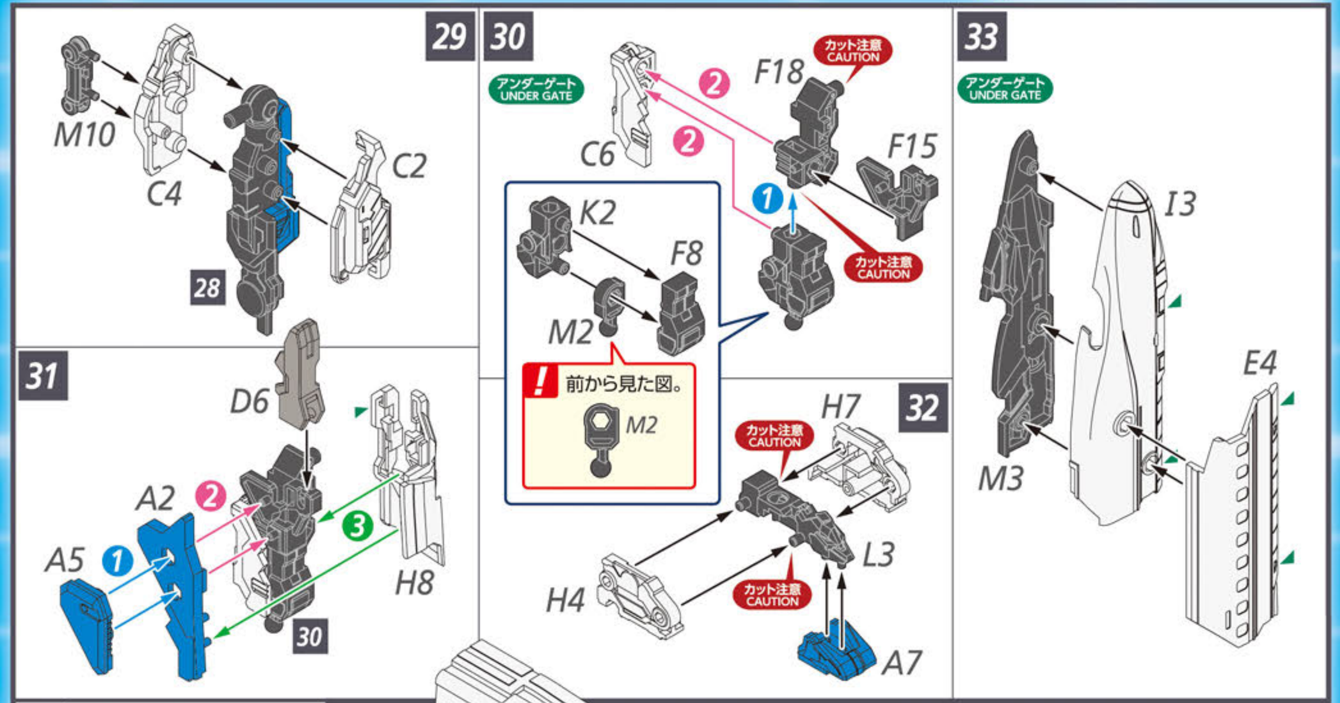

完成 COMPLETION

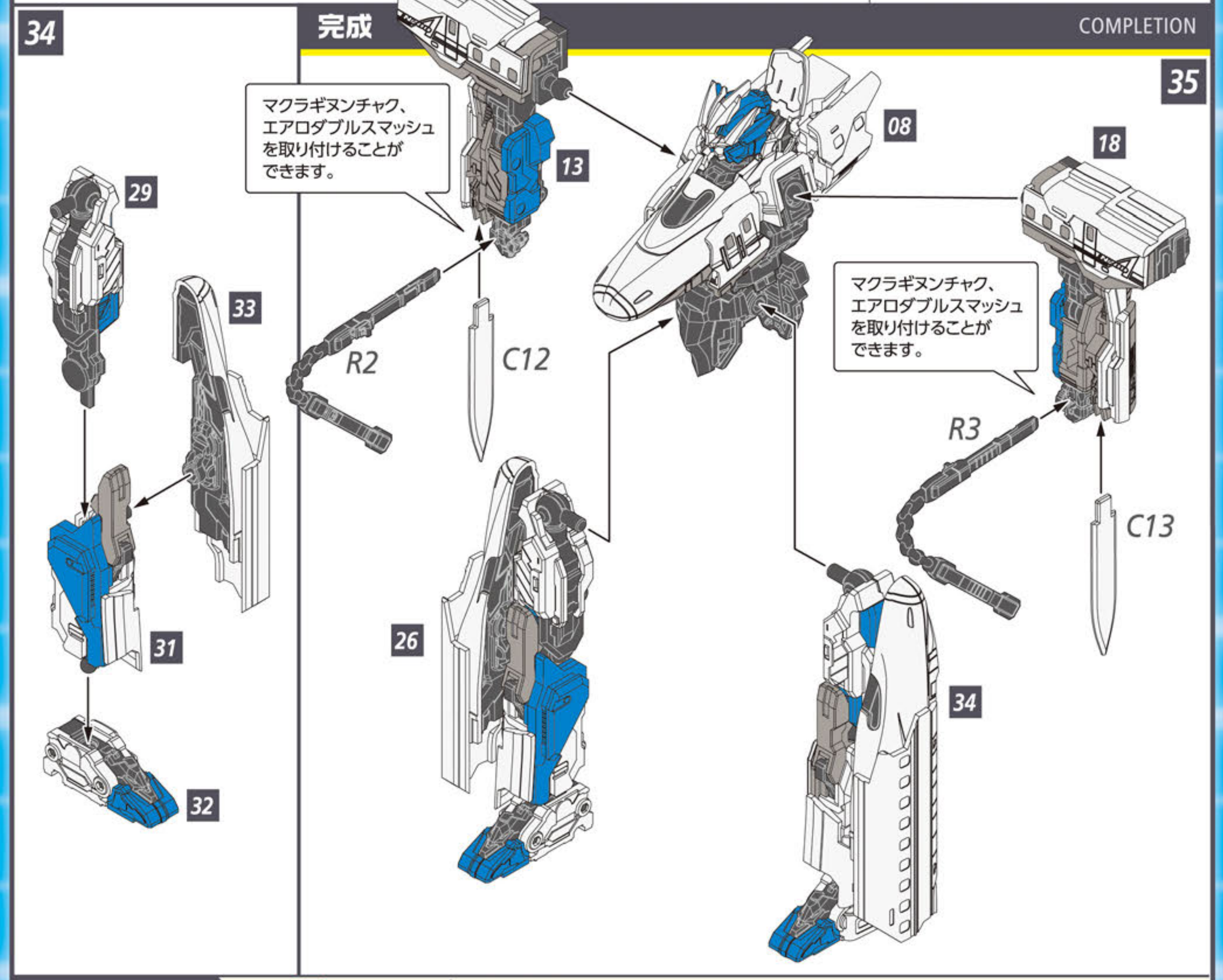

図中の記号説明 ! 組立てに注意 ①②③ 数字の順番に組立てる

ASSEMBLING INSTRUCTIONS

アドバンスドモードへの組み換え

頭部の組立て HEAD UNIT / ショルダーアーマーの組立て SHOULDER ARMOR

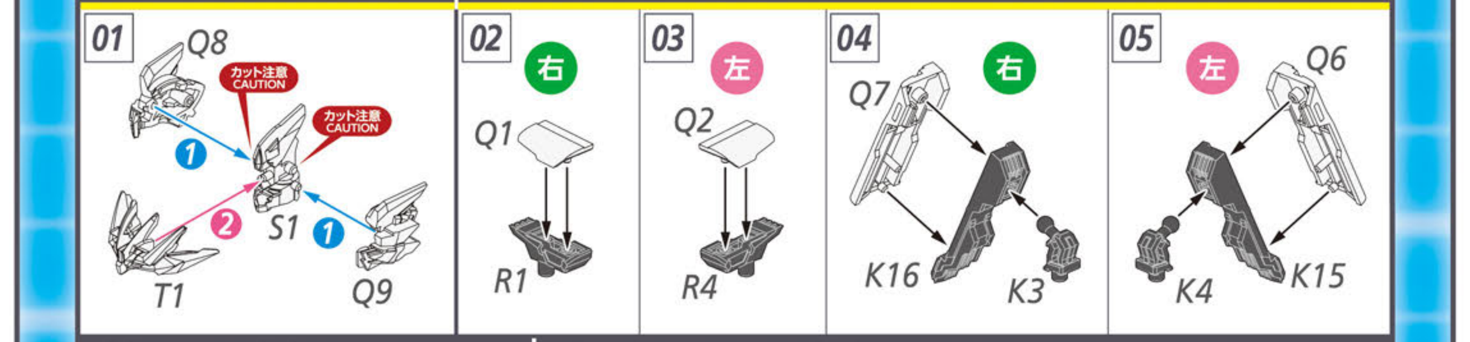

背部アーマーの組立て BACK ARMOR / ドラゴンナックルの組立て DRAGON KNUCKLE

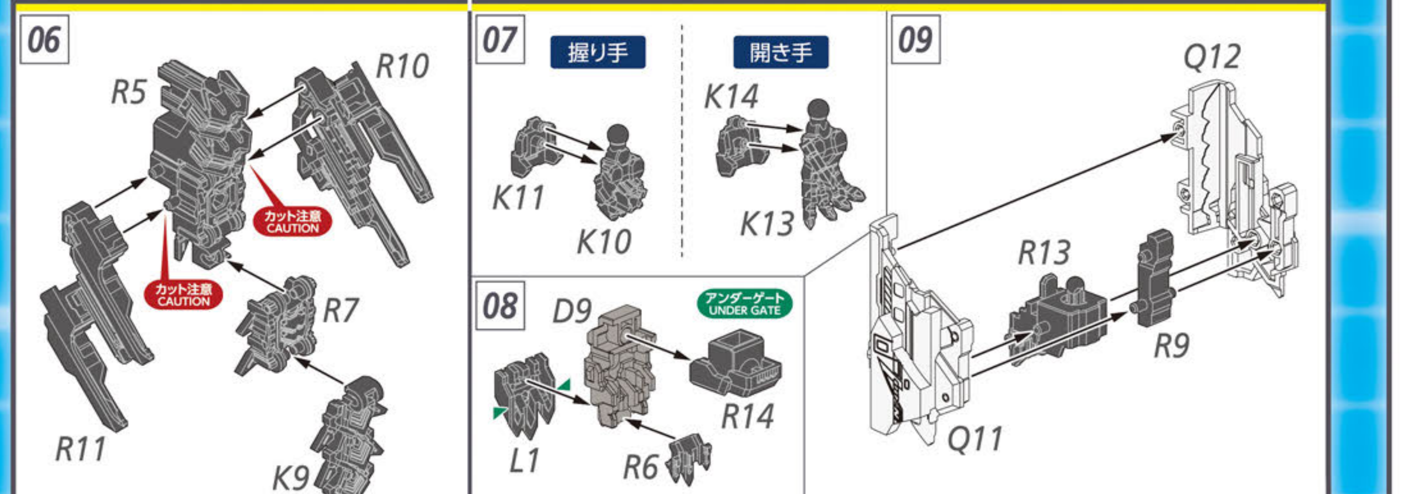

クルマドメシールドの組立て KURUMADOME SHIELD

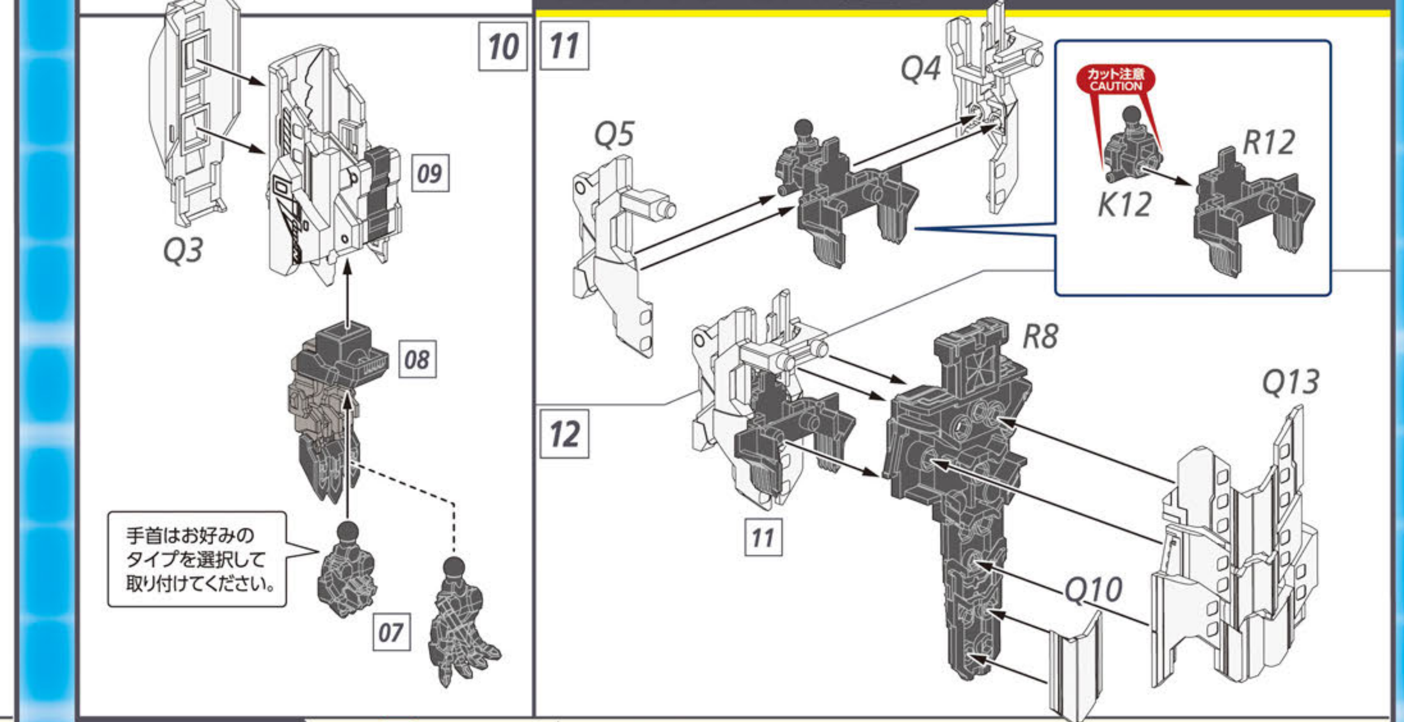

図中の記号説明 ! 組立てに注意 ①②③ 数字の順番に組立てる

ASSEMBLING INSTRUCTIONS

不使用パーツの取り外し REMOVAL OF UNUSED PARTS

*予めノーマルモードを組立てておきます。

13 頭部、襟パーツ、肩アーマー上部パーツ、マクラギヌンチャクおよびハンドパーツ、エアロダブルスマッシュを取り外します。（アドバンスドモードでは使用しません。）

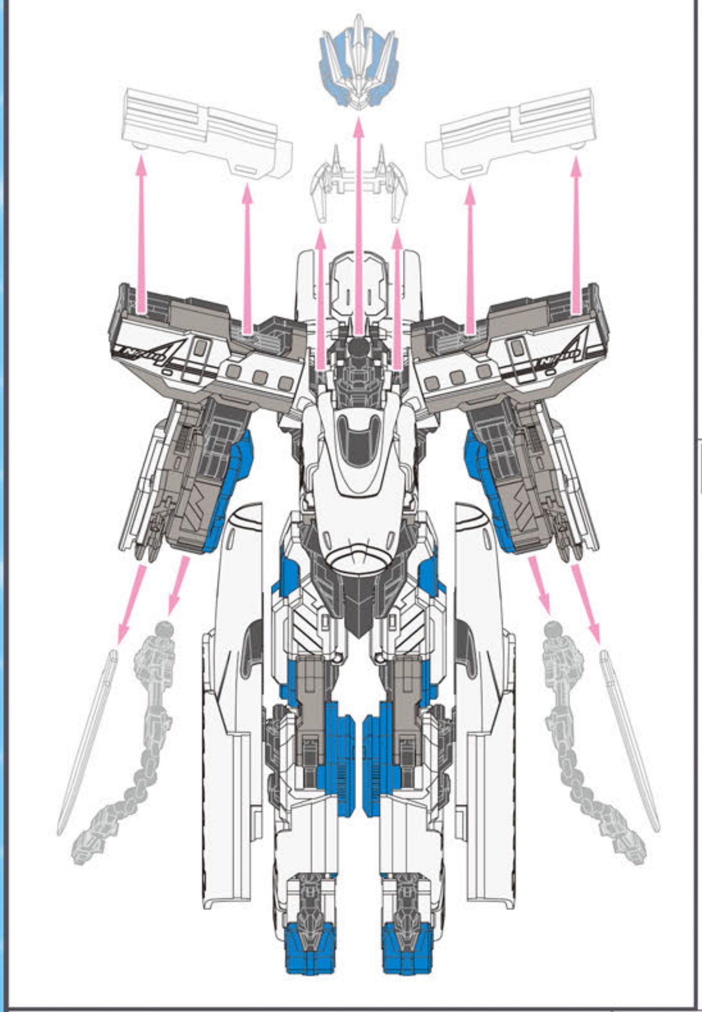

脚部の組み換え LEG RECOMBINATION

14 ふくらはぎアーマーを取り外し、脛下ユニットを取り外します。

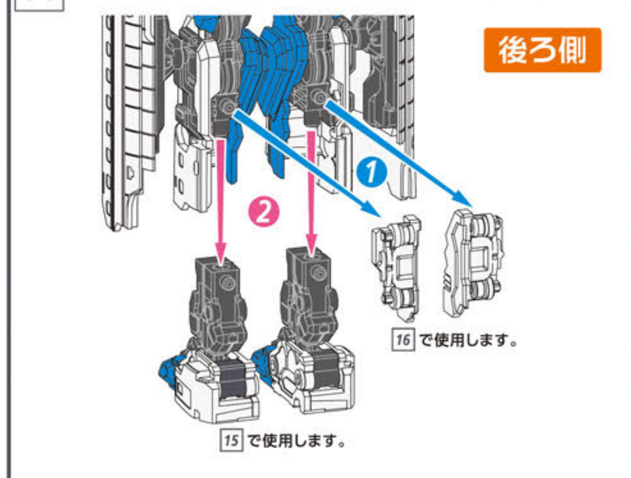

15 脛延長ユニットを取り付け、脛下ユニットを取り付けます。

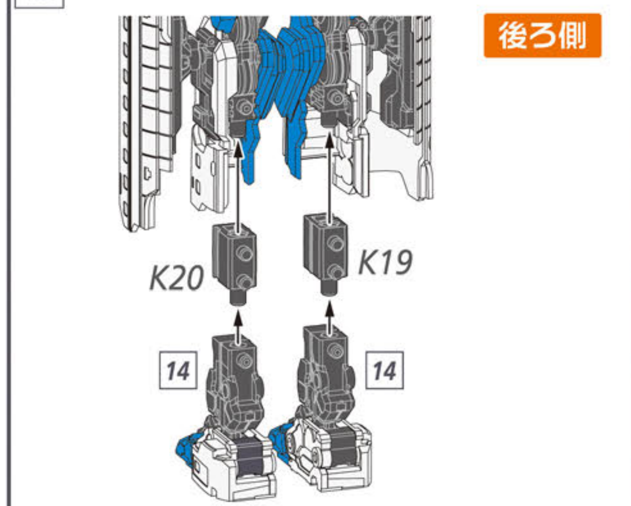

16 脛下ユニット固定用パーツを取り付け、ふくらはぎアーマーを取り付けます。

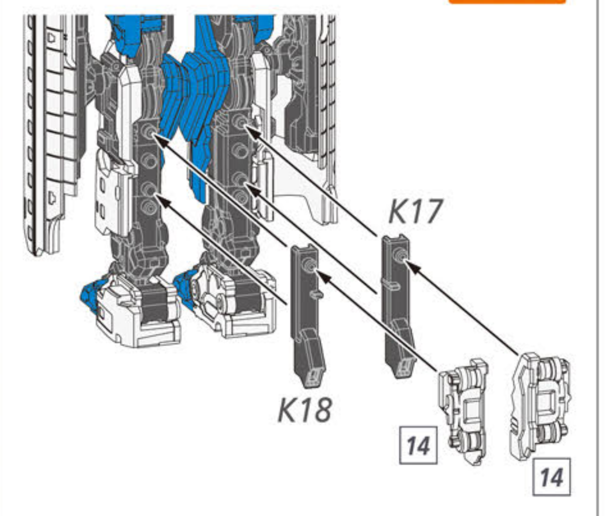

17 つま先パーツを取り外します。

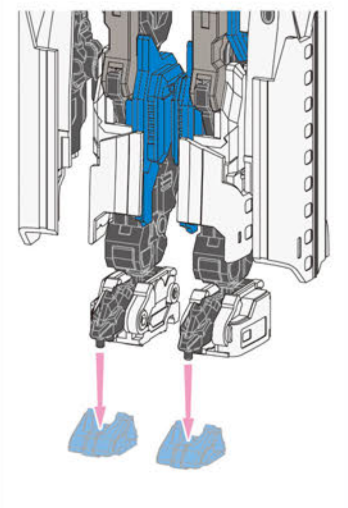

18 アドバンスドモード用つま先パーツを取り付けます。

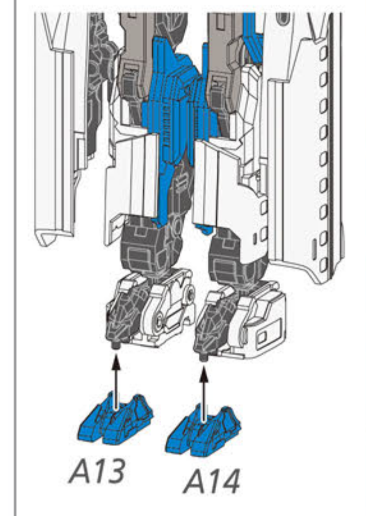

図中の記号説明 ! 組立てに注意 ①②③ 数字の順番に組立てる

ASSEMBLING INSTRUCTIONS

アドバンスドモード専用パーツの取り付け INSTALLATION OF PARTS

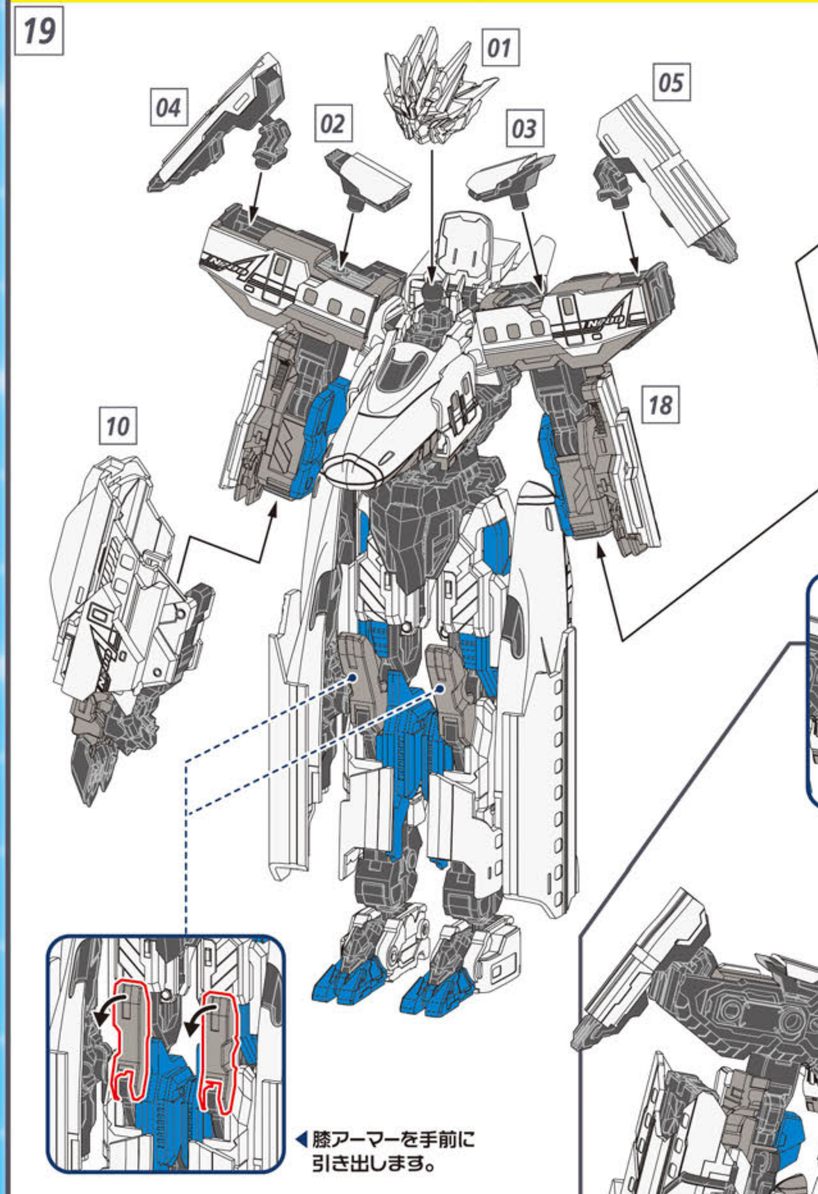

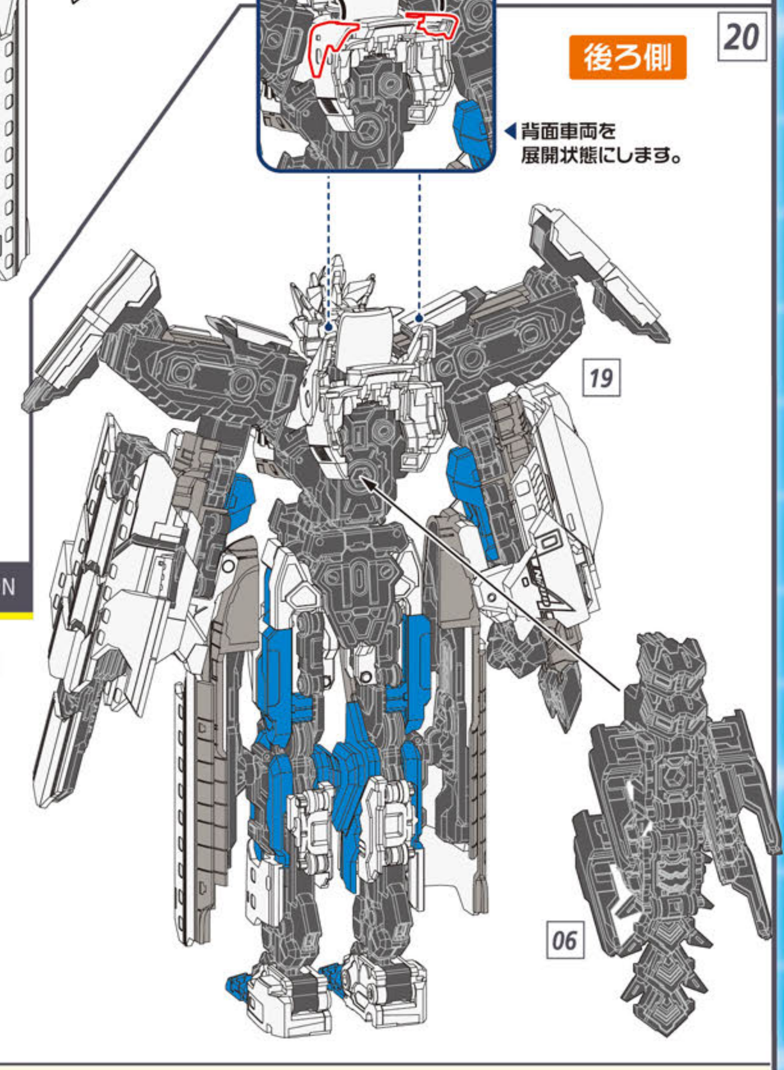

アドバンスドモードの完成 COMPLETION

THE シンプルスタンド（別売り）への取り付け

「THE シンプルスタンド×3」（別売り）の支柱を赤丸の穴に取り付けてディスプレイすることができます。

図中の記号説明 ! 組立てに注意 ①②③ 数字の順番に組立てる