MODEROID
GOOD SMILE COMPANY MODEL KIT SERIES

劇場版 機動警察パトレイバー

GOODSMILE COMPANY

SHINKALION



SHINKALION
Dr.YELLOW
シンカリオン ドクターイエロー

©プロジェクト シンカリオン・JR-HECWK/超進化研究所・TBS ※組立て説明書のイラスト・画像と商品とは多少異なります。ご了承ください。 Illustration:POLY-TOYS

［MODEROID シンカリオン ドクターイエロー］ 組立て説明書A

SHINKALION
Dr.YELLOW



シンカリオン ドクターイエロー
全　長：35m　　重　量：255t
運転士：清州リュウジ





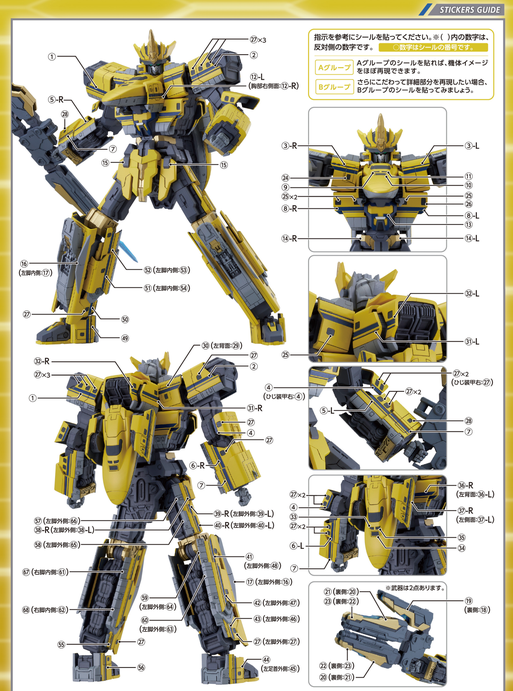


STICKERS GUIDE

指示を参考にシールを貼ってください。●（ ）内の数字は、反対側の数字です。 ■…数字はシールの裏です。

Aグループ　Aグループのシールを貼れば、機体イメージをほぼ再現できます。

Bグループ　さらにこだわって詳細部分を再現したい場合、Bグループのシールを貼ってみましょう。

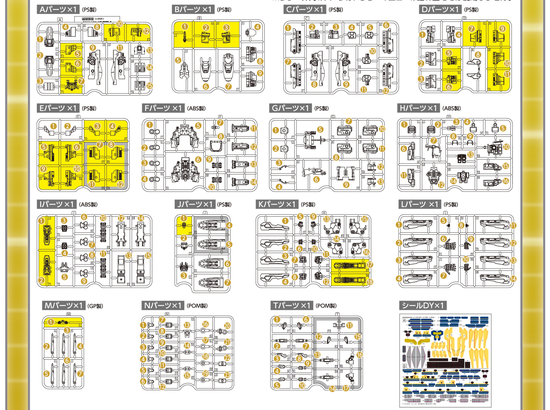


PARTS LIST

パーツリスト

※黄色符号内は塗装済みパーツです。

※グレー符号内のパーツはドクターイエローの組み立てでは使用しません。



パーツ販売は在庫が無くなり次第販売終了となります。ご注文前に必ずお取カスタマーサポートまでお住居の有無について確認の連絡をお願い致します。

パーツ購入について

- 紛失や破損により新たにパーツをご希望の方は［部品注文カード］（コピー可）にご希望のパーツを、住所、氏名、電話番号を明記の上、部品注文カードと共に現金書留、または定額小為替でパーツ代金（税込）＋送料300円を右記までお送りください。尚、その際はお釣りの無いようご用意ください。
- 万が一、お送りした部品に不良があった場合を除き、お客様都合での注文内容の変更、キャンセル、交換、返品はお受けできませんのでご了承ください。
- 価格は予告無く変更する場合がありますのでご了承ください。

この製品に関するお問い合わせ

グッドスマイルカンパニーカスタマーサポート

http://support.goodsmile.info/

webサイトのお問い合わせフォームをご利用ください。

0120-915-391　受付時間：平日12時～18時（祝日・弊社休業日を除く）

〒101-0021　東京都千代田区外神田3-16-12 アキバベロビル9F
株式会社グッドスマイルカンパニー カスタマーサポート係

CAUTION

必ずお読みください

- 商品の対象年齢は15才以上です。鋭い部品があるため、安全上15才未満には適しておりません。
- 窒息などの危険がありますので、小さな部品を口の中に入れないよう注意してください。
- パーツの誤飲などの危険がありますので、ご家庭に小さなお子様がいる場合、必ずお子様の手の届かないところに保管し、絶対にお子様には与えないようにしてください。
- 窒息などをする恐れがありますのでパーツ梱包用のビニール袋で顔を覆ったり、頭から被ったりしないでください。
- 塗装を行う際は、必ず換気を良くしてください。

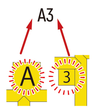
組立て時の注意

- 組立ての前にこの説明書をよく読んでください。
- 部品は番号を確かめてから、ニッパーなどで切り取ってください。切り取った時に出たクズなどは捨ててください。
- 部品加工に使用する刃物などの工具、また塗料や接着剤などについては、それぞれの取扱説明書を良く読んで、正しくお使いください。
- 部品には製法上やむをえず欠けたものがありますので、目や皮膚を剥さないよう注意して組立ててください。
- 塗装を行う際にはより安全な「水性塗料」の使用をおすすめします。

組立てや取り扱いについての最新情報はこちら

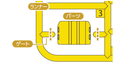
パーツをさがす

組立て説明書のパーツ番号と同じ番号をランナーから探します。



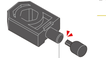
パーツのカット

各パーツはゲートでランナーとつながっています。ニッパーなどを使って、パーツから少しはなれた位置でゲートをカットします。





ニッパーやカッターなどで残ったゲートをきれいにカットします。

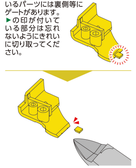


パーツをカットしないように注意！

アンダーゲートの切り方

アンダーゲート と表記されているパーツには裏側等にゲートがあります。

▶の印がついている部分は忘れないようにきれいに切り取ってください。

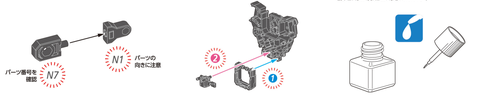


パーツの組立て

図の矢印に従ってパーツを組んでいきます。特に指定がない場合、接着剤は必要ありません。

組立て図に数字が書いてある場合は、数字の順番に部品を組立ててください。

このマークのついた箇所の組立ては、接着剤の使用をおすすめします。（接着剤は別途ご用意ください）



基本パーツの組立て

使用パーツ A,C,E,F,I,K,L,M,N,T

胸部の組立て CHEST UNIT

01

F8を取り付ける前にシール⑭-R、⑭-Lを貼ります。

シール14-R　シール14-L

F6　N13　F8

向きに注意　前　後　横から見た図。

02

N15　N14　I5　F5

カット注意 ニッパー

03 アンダーゲート Under Gate

窓があります。　正面から見た図。

窓があります。　正面から見た図。

E4　A5　A6　E3

04 アンダーゲート Under Gate

向きを変えます。

E2　A4　A8　E1　後ろ側

05

A10　A12　後ろ側

前腕(右)の組立て RIGHT ARM UNIT

06

F12　F14　I3

07 アンダーゲート Under Gate

A14　E5　E9

前腕(左)の組立て LEFT ARM UNIT

08

F13　F11　I4

09 アンダーゲート Under Gate

E6　E10　A15

ひじ装甲(右)の組立て RIGHT ELBOW ARMOR UNIT

10

窓は1つです。　正面から見た図。

A13　N22

ひじ装甲(左)の組立て LEFT ELBOW ARMOR UNIT

11

A3　N23

窓は2つです。　正面から見た図。

脚部(右)の組立て RIGHT LEG UNIT

12

向きに注意　前　後　横から見た図。

F4　F1　N20　I13　I12

13

接着する場合は、接着材を赤枠部にのみ付けるようにしてください。また、□は可動部品なので接着しないよう注意ください。　横から見た図。

C5　C10　C8　A11

14

窓の位置に注意!　横から見た図。

C7　C1　K17

窓の位置に注意!　横から見た図。

図中の記号説明　組立てに注意　パーツの接着を推奨　1 2 3 数字の順番に組立てる

脚部(左)の組立て LEFT LEG UNIT

15

向きに注意　後　前　横から見た図。

F2　F3　N21　I15　I14

16

C11　C4　A9　C9

接着する場合は、接着材を赤枠部にのみ付けるようにしてください。また、□は可動部品なので接着しないよう注意ください。　横から見た図。

17

窓の位置に注意!　横から見た図。

C6　C12　K18

窓の位置に注意!　横から見た図。

足首(右)の組立て RIGHT ANKLE UNIT

18

I1　C2　A1

足首(左)の組立て LEFT ANKLE UNIT

19

C3　I2　A2

図中の記号説明　組立てに注意　パーツの接着を推奨　1 2 3 数字の順番に組立てる

手首の組立て WRIST UNIT

20

通常タイプ　大型タイプ

右　K10　K9　K8　K12

左　K5　K6　K11　K7

レーザーブラスターの組立て LASER BLASTER

21

N7　N1　L11　M2　L3

22

L1　M3　L13

N8　N2

23

N9　N3　K2　M4　K3

24

K16　T3　21　23　22

図中の記号説明　組立てに注意　パーツの接着を推奨　1 2 3 数字の順番に組立てる

レーザーブラスター(右)の完成 COMPLETION

25

24　K15

26

N10　N4　L2　M5　L14

27

N11　N5　L12　M6　L4

28

N12　N6　K1　M7　K4

レーザーブラスター(左)の完成 COMPLETION

29

K14　T8　26　28　27

30

29　K13

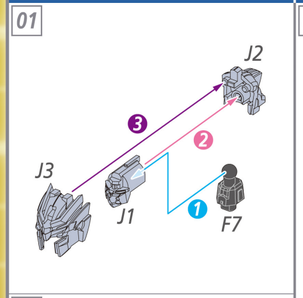
図中の記号説明　組立てに注意　パーツの接着を推奨　1 2 3 数字の順番に組立てる

ドクターイエローの組立て

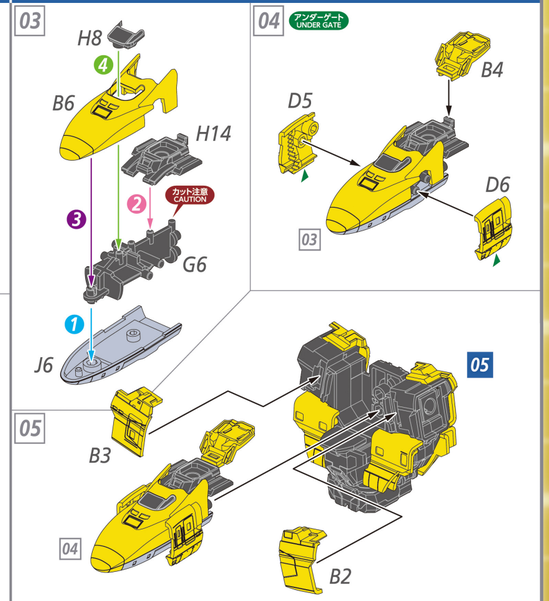
使用パーツ
A,B,D,F,G,H,I,J,L,M,N,T

※青枠の番号(05 など)は「組立て説明書A」で組立てた部位を示しています。

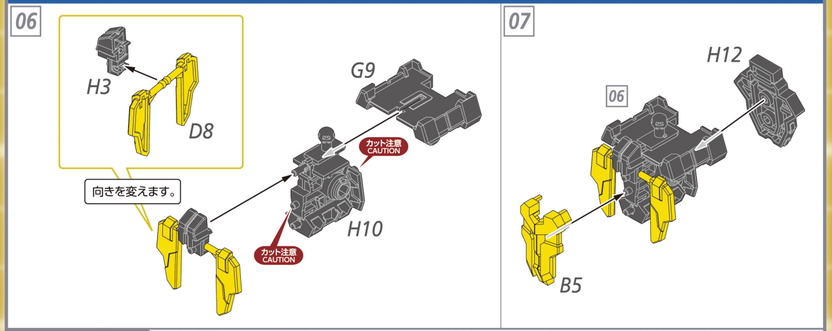
頭部の組立て HEAD UNIT



胸部の組立て CHEST UNIT

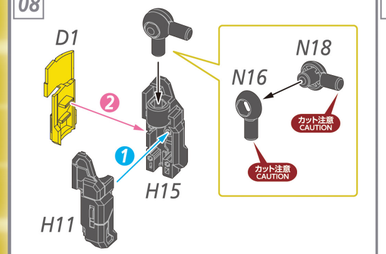


腰部の組立て WAIST UNIT

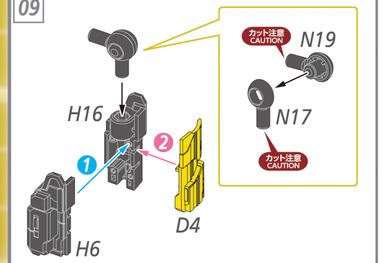


図中の記号説明 ! 組立てに注意 パーツの接着を推奨 1 2 3 4 数字の順番に組立てる

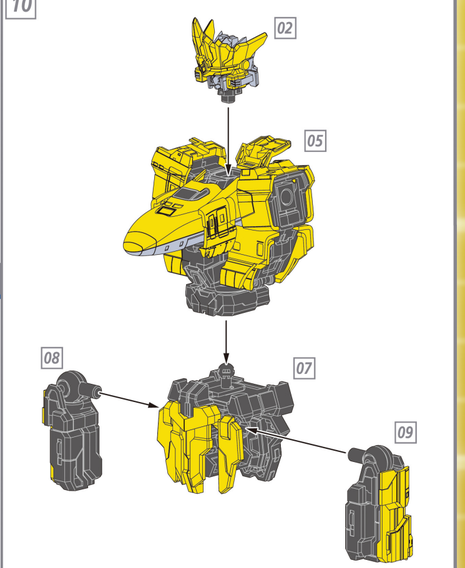
大腿部(右)の組立て RIGHT FEMUR UNIT



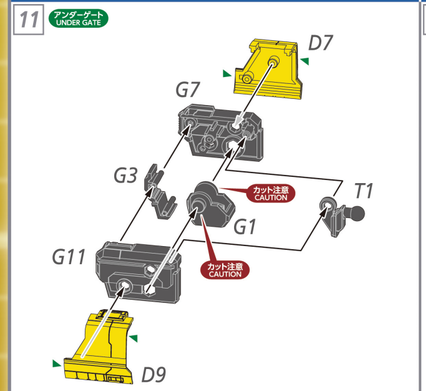
大腿部(左)の組立て LEFT FEMUR UNIT



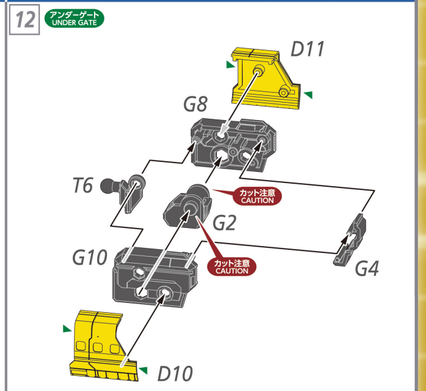
胴体部分の完成 COMPLETION OF BODY UNIT



右肩の組立て RIGHT SHOULDER UNIT

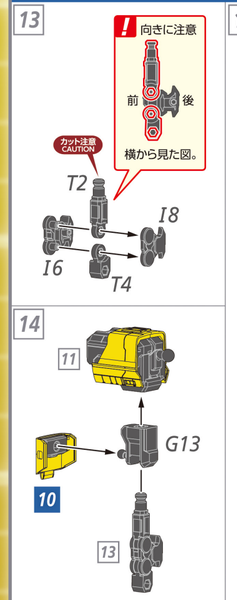


左肩の組立て LEFT SHOULDER UNIT

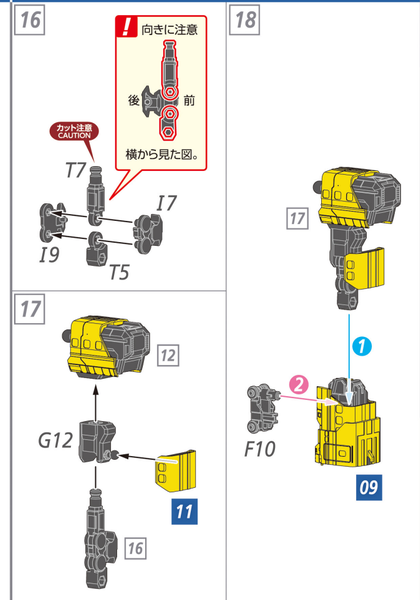


図中の記号説明 ! 組立てに注意 パーツの接着を推奨 1 2 3 4 数字の順番に組立てる

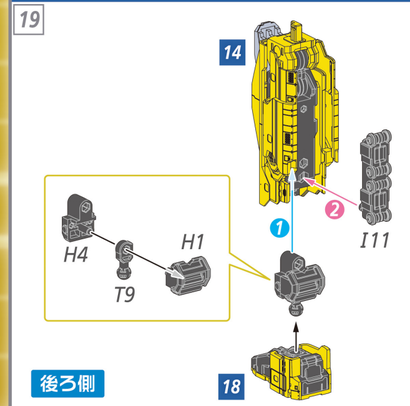
右腕の組立て RIGHT ARM UNIT



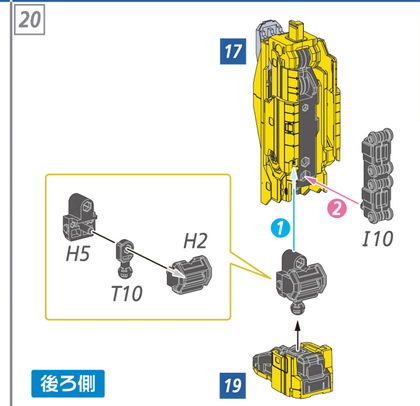
左腕の組立て LEFT ARM UNIT



右脚の組立て RIGHT LEG UNIT



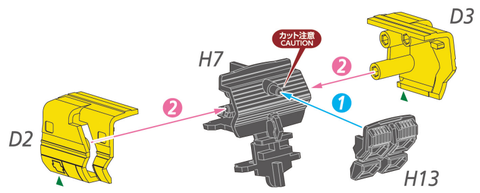
左脚の組立て LEFT LEG UNIT



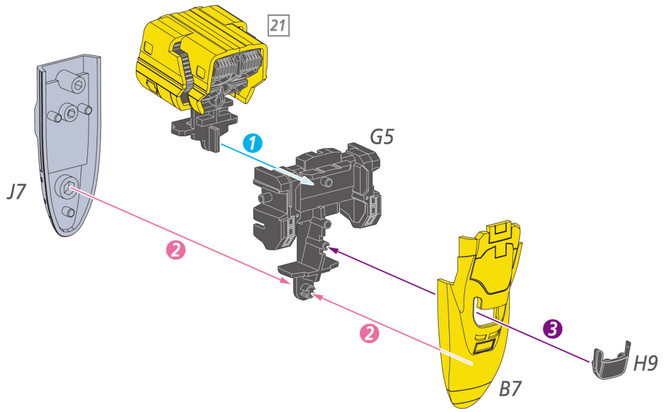
図中の記号説明 ! 組立てに注意 パーツの接着を推奨 1 2 3 4 数字の順番に組立てる

バックパックの組立て BACKPACK UNIT

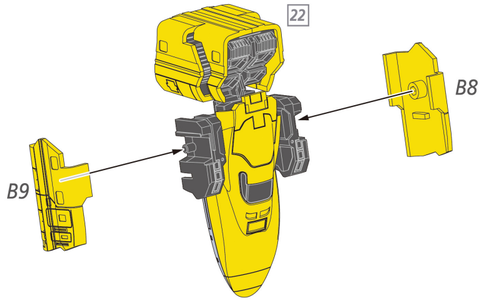
21 アンダーゲート UNDER GATE



22



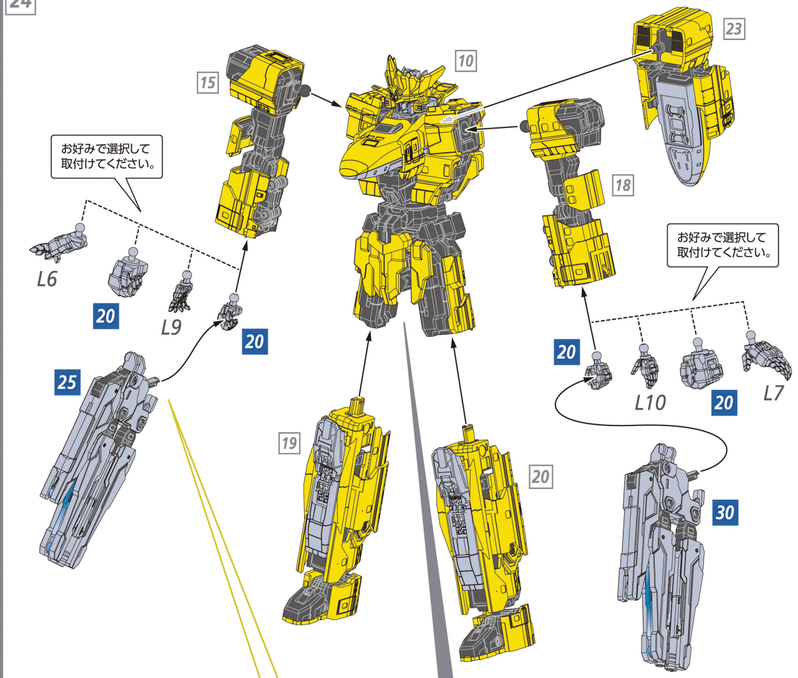
23



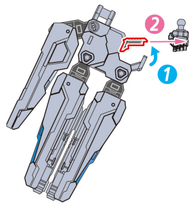
図中の記号説明 ! 組立てに注意 パーツの接着を推奨 1 2 3 4 数字の順番に組立てる

ドクターイエローの完成 COMPLETION

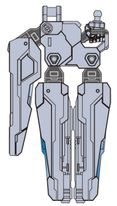
24



レーザーブラスターのグリップを開き、手首(通常タイプ)を取り付けます。



手首を取り付けたらグリップを戻します。



※左手も同様の手順で持たせてください。

THE シンプルスタンド(別売り)への取り付け



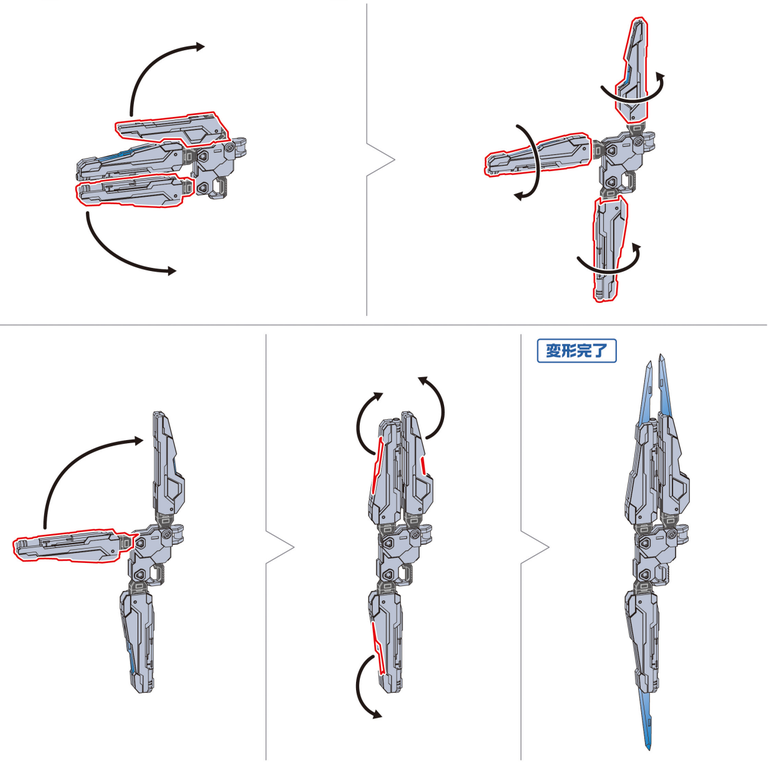
「THE シンプルスタンド×3」(別売り)の支柱を赤丸の穴に取り付けてディスプレイすることができます。

THE シンプルスタンドについてはコチラ

図中の記号説明 ! 組立てに注意 パーツの接着を推奨 1 2 3 4 数字の順番に組立てる

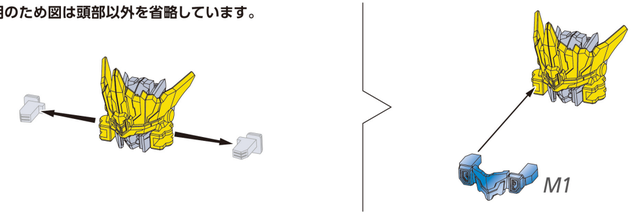
レーザーブラスターのレーザーソードへの変形 HOW TO TRANSFORM INTO LASER SWORD

25 ※図は25レーザーブラスター(右)で説明しています。30レーザーブラスター(左)も同様に変形させます。



レーザースキャナーの装着 ATTACHING THE LASER SCANNER

26 ※説明のため図は頭部以外を省略しています。



図中の記号説明 ! 組立てに注意 パーツの接着を推奨 1 2 3 4 数字の順番に組立てる