MODEROID
GOOD SMILE COMPANY MODEL KIT SERIES

GOOD SMILE COMPANY

新幹線変形ロボ シンカリオン THE ANIMATION

S H I N K A L I O N

SHINKALION Dr.YELLOW
シンカリオン ドクターイエロー

©プロジェクト シンカリオン・JR-HECWK/超進化研究所・TBS ※組立て説明書のイラスト・画像と商品とは多少異なります。ご了承ください。 Illustration:POLY-TOYS

［MODEROID シンカリオン ドクターイエロー］ **組立て説明書A**

S H I N K A L I O N Dr.YELLOW

シンカリオン ドクターイエロー
全　長：35m　重　量：255t
運転士：清洲リュウジ

STICKERS GUIDE

指示を参考にシールを貼ってください。※（　）内の数字は、反対側の数字です。 ○数字はシールの番号です。

Aグループ	Aグループのシールを貼れば、機体イメージをほぼ再現できます。
Bグループ	さらにこだわって詳細部分を再現したい場合、Bグループのシールを貼ってみましょう。

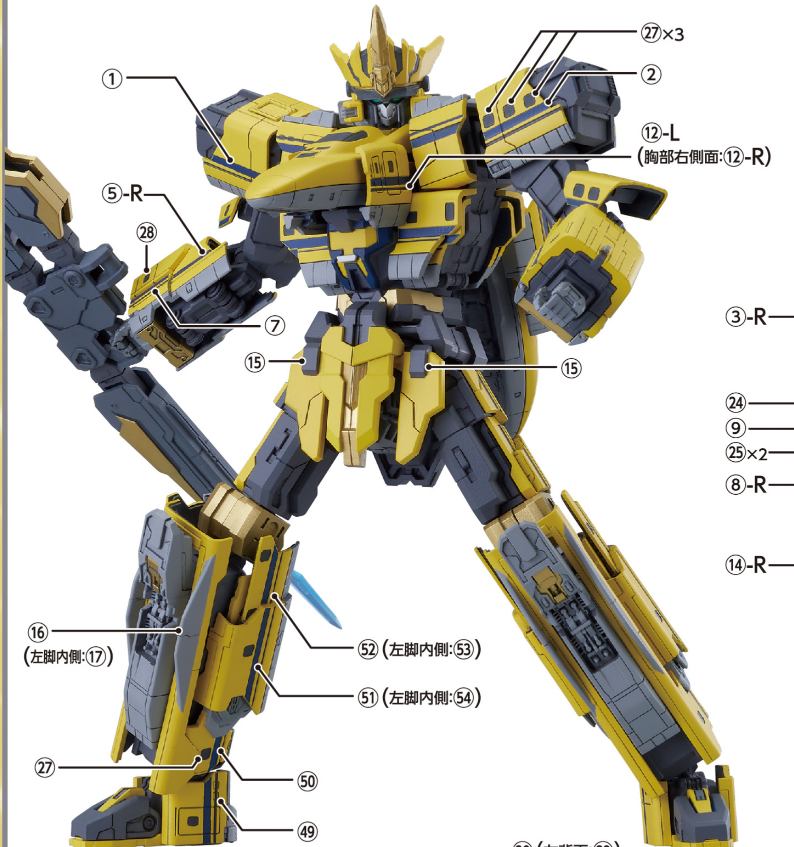
㉗×3
①
②
⑫-L
（胸部右側面：⑫-R）
⑤-R
㉘
⑦
⑮
⑮
⑯
（左脚内側：⑰）
52（左脚内側：53）
51（左脚内側：54）
㉗
50
49

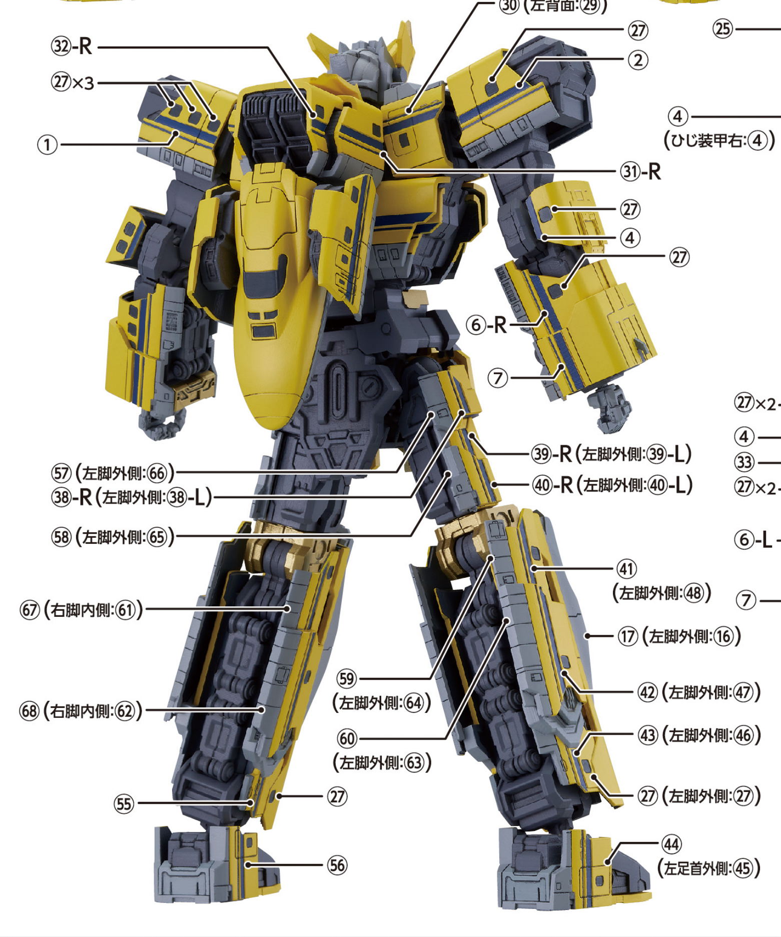
㉚（左背面：㉙）
㉜-R
㉗
㉗×3
②
①
㉛-R
㉗
④
㉗
⑥-R
⑦
57（左脚外側：66）
㊳-R（左脚外側：㊳-L）
㊴-R（左脚外側：㊴-L）
㊵-R（左脚外側：㊵-L）
58（左脚外側：65）
㊶
（左脚外側：㊽）
67（右脚内側：61）
⑰（左脚外側：⑯）
59
（左脚外側：64）
㊷（左脚外側：㊼）
68（右脚内側：62）
60
（左脚外側：63）
㊸（左脚外側：㊻）
55
㉗
㉗（左脚外側：㉗）
56
㊹
（左足首外側：㊺）

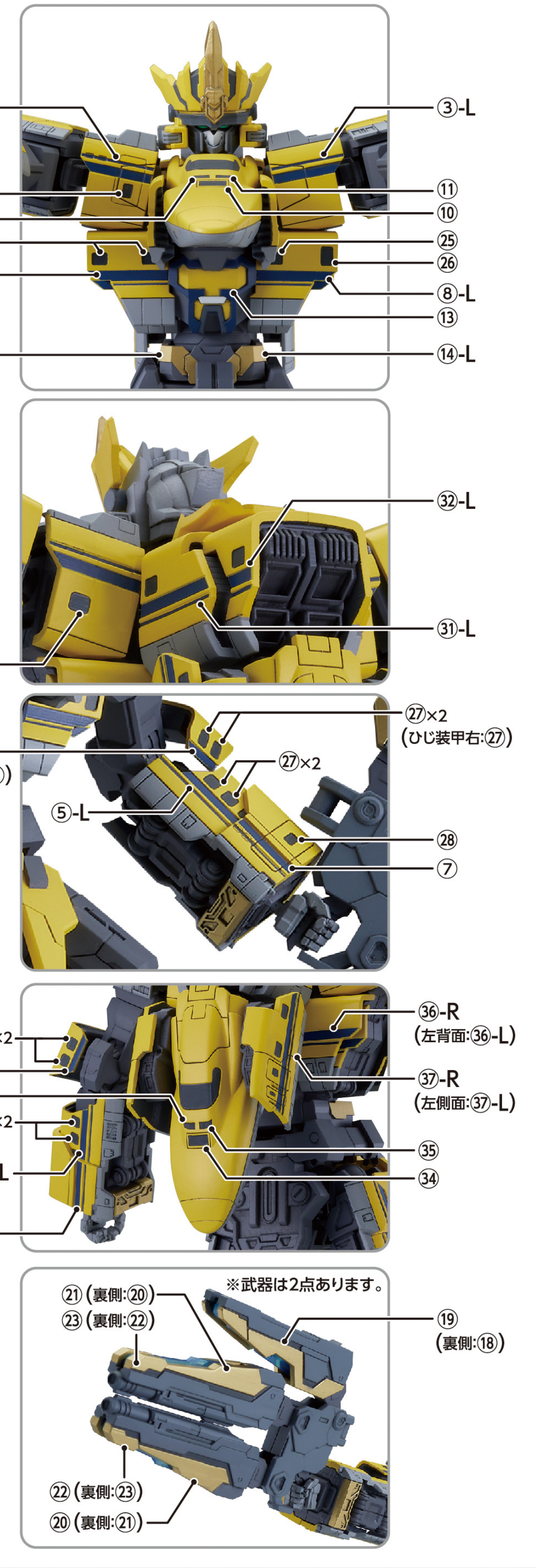
③-R
③-L
㉔
⑨
㉕×2
⑧-R
⑭-R
⑪
⑩
㉕
㉖
⑧-L
⑬
⑭-L
㉜-L
㉛-L
㉕
④
（ひじ装甲右：④）
⑤-L
㉗×2
（ひじ装甲右：㉗）
㉘
⑦
㉗×2
④
㉝
㉗×2
⑥-L
⑦
㊱-R
（左腕外側：㊱-L）
㊲-R
（左腕外側：㊲-L）
㉟
㉞
※武器は2点あります。
㉑（裏側：⑳）
㉓（裏側：㉒）
⑲
（裏側：⑱）
㉒（裏側：㉓）
⑳（裏側：㉑）

PARTS LIST

パーツリスト

※黄色枠内は塗装済みパーツです
※グレー枠内のパーツはドクターイエローの組み立てでは使用しません。

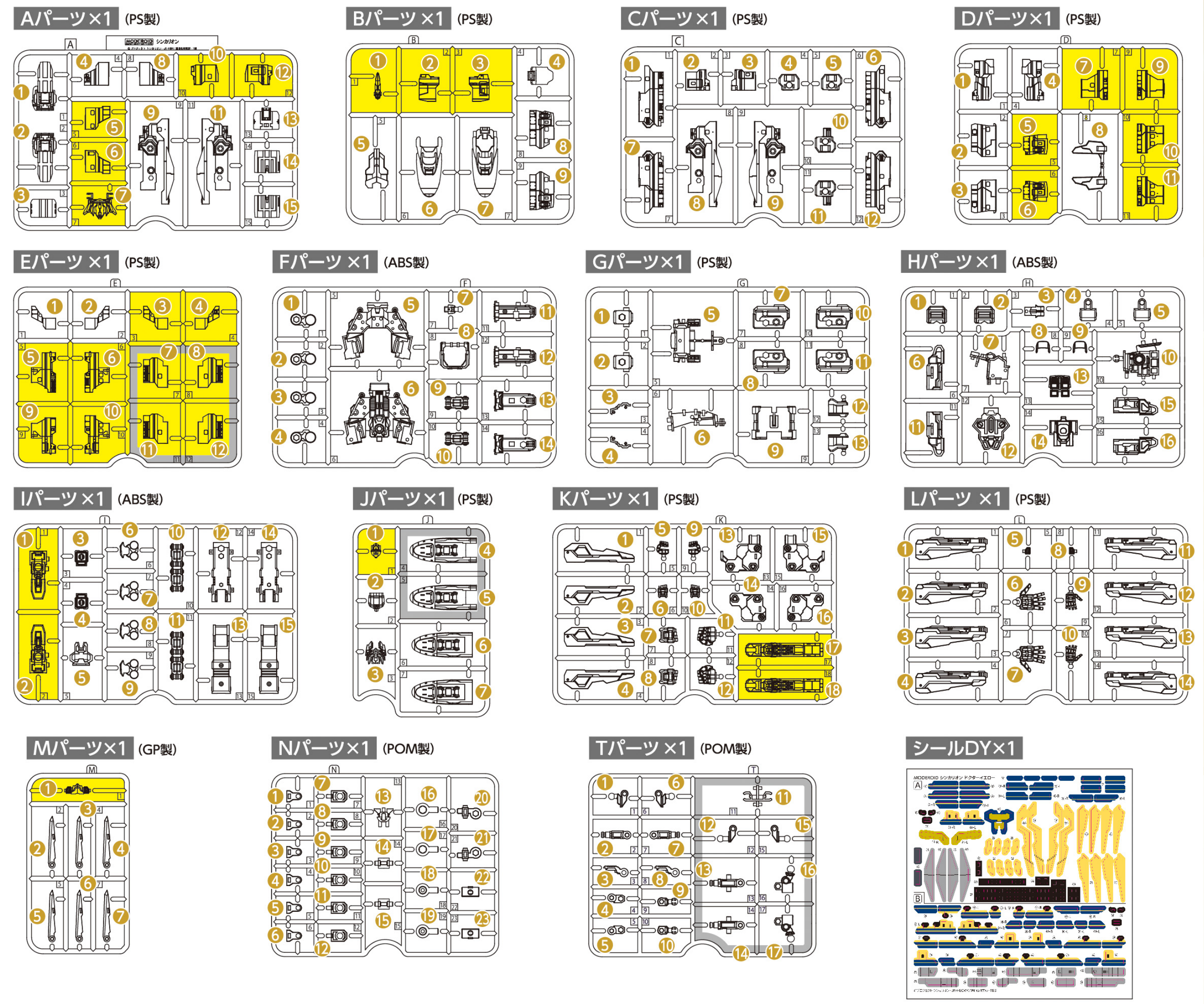
Aパーツ×1 (PS製)
Bパーツ ×1 (PS製)
Cパーツ×1 (PS製)
Dパーツ×1 (PS製)
Eパーツ ×1 (PS製)
Fパーツ ×1 (ABS製)
Gパーツ×1 (PS製)
Hパーツ×1 (ABS製)
Iパーツ ×1 (ABS製)
Jパーツ×1 (PS製)
Kパーツ ×1 (PS製)
Lパーツ ×1 (PS製)
Mパーツ×1 (GP製)
Nパーツ×1 (POM製)
Tパーツ ×1 (POM製)
シールDY×1

パーツ販売は在庫が無くなり次第販売終了となります。ご注文前に必ず右記カスタマーサポートまで在庫の有無について確認の連絡をお願い致します。

パーツ請求について

- 紛失や破損により新たにパーツをご希望の方は「部品注文カード」（コピー可）にご希望のパーツ名、住所、氏名、電話番号を明記の上、部品注文カードと共に現金書留、または定額小為替でパーツ代金（税込）＋送料300円を右記まで封書でお送りください。尚、その際はお釣りの無いようにお願い致します。
- お送りした部品に不良があった場合を除き、お客様都合での注文内容の変更、キャンセル、交換、返品はお受けできませんのでご了承ください。
- 価格は予告無く変更する場合がありますのでご了承ください。

この製品に関するお問い合わせ

グッドスマイルカンパニーカスタマーサポート
http://support.goodsmile.info/
webサイトのお問い合わせフォームをご利用ください。
0120-915-391（受付時間：平日12時～18時（祝日・弊社休業日を除く））

〒101-0021　東京都千代田区外神田3-16-12 アキバCOビル9F
株式会社グッドスマイルカンパニー カスタマーサポート係

CAUTION

必ずお読みください

- ●商品の対象年齢は15才以上です。鋭い部品があるため、安全上15才未満には適しておりません。
- ●窒息などの危険がありますので、小さな部品を口の中に入れないよう注意してください。
- ●パーツの誤飲などの危険があります。ご家庭に小さなお子様がいる場合、必ずお子様の手の届かないところに保管し、絶対にお子様には与えないようにしてください。
- ●窒息などをする恐れがありますのでパーツ梱包用のビニール袋で顔を覆ったり、頭から被ったりしないでください。
- ●塗装を行う際は、必ず換気を良くしてください。

組立て時の注意

- ●組立ての前にこの説明書をよく読んでください。
- ●部品は番号を確かめてから、ニッパーなどで切り取ってください。切り取った時に出たクズなどは捨ててください。
- ●部品加工に使用する刃物などの工具、また塗料や接着剤などについては、それぞれの取扱説明書を良く読んで、正しくお使いください。
- ●部品には製法上やむをえず尖ったものがありますので、目や皮膚を刺さないよう注意して組立ててください。
- ●塗装を行う際にはより安全な「水性塗料」の使用をおすすめします。

組立てや取り扱いについての最新情報はこちら

パーツをさがす

組立て説明書のパーツ番号と同じ番号をランナーから探します。

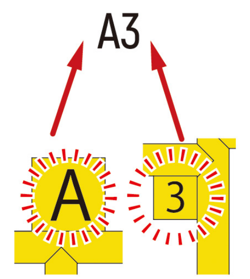

パーツのカット

各パーツはゲートでランナーとつながっています。ニッパーなどを使って、パーツから少しはなれた位置でゲートをカットします。

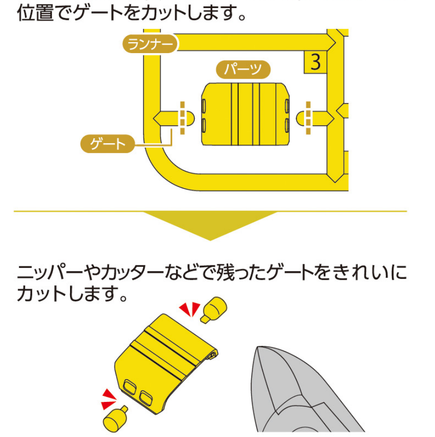
ランナー
パーツ
3
ゲート

ニッパーやカッターなどで残ったゲートをきれいにカットします。

カット注意 CAUTION と記載されているパーツは、意匠や組立てピンを切り取らないようゲートカットの位置に注意してください。

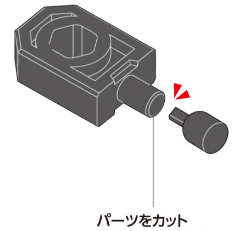

パーツをカットしないように注意!

アンダーゲートの切り方

アンダーゲート UNDER GATE と表記されているパーツには裏側等にゲートがあります。▶の印が付いている部分は忘れないようにきれいに切り取ってください。

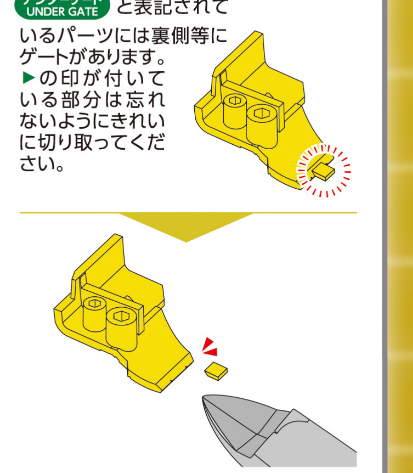

パーツの組立て

図の矢印に従ってパーツを組んでいきます。特に指定がない場合、接着剤は必要ありません。

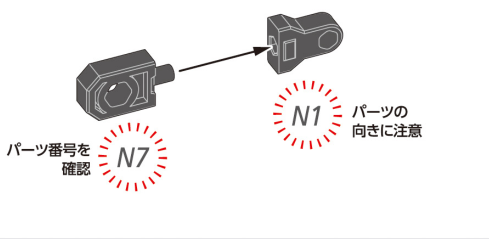
N1
パーツの向きに注意
パーツ番号を確認
N7

組立て図に数字が書いてある場合は、数字の順番に部品を組立ててください。

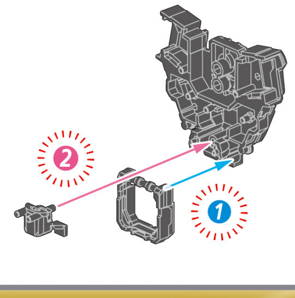

このマークのついた箇所の組立てには、接着剤の使用をおすすめします。（接着剤は別途ご用意ください）

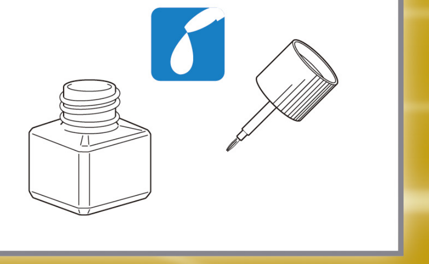

基本パーツの組立て

使用パーツ A,C,E,F,I,K,L,M,N,T

胸部の組立て CHEST UNIT

01

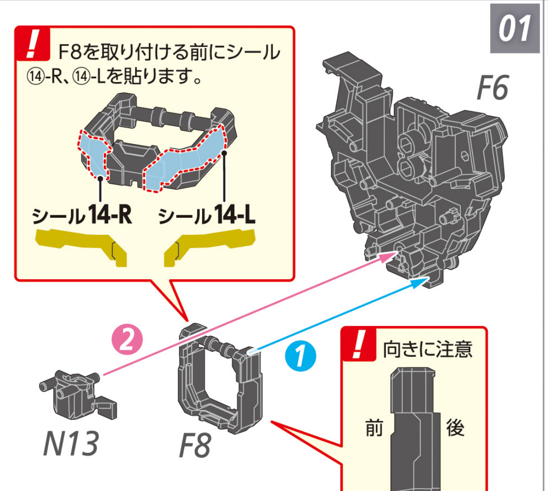
シール14-R
シール14-L
F6
N13
F8
前
後

! F8を取り付ける前にシール⑭-R、⑭-Lを貼ります。

! 向きに注意

横から見た図。

02

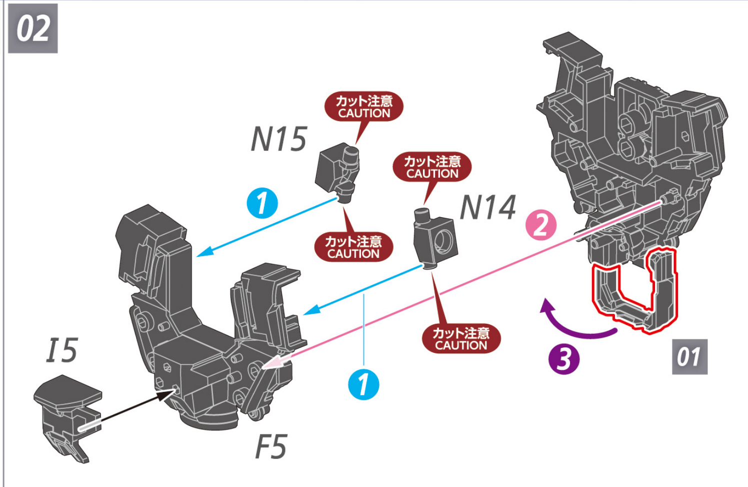
N15
カット注意 CAUTION
N14
I5
F5
01
①
②
③

03 アンダーゲート UNDER GATE

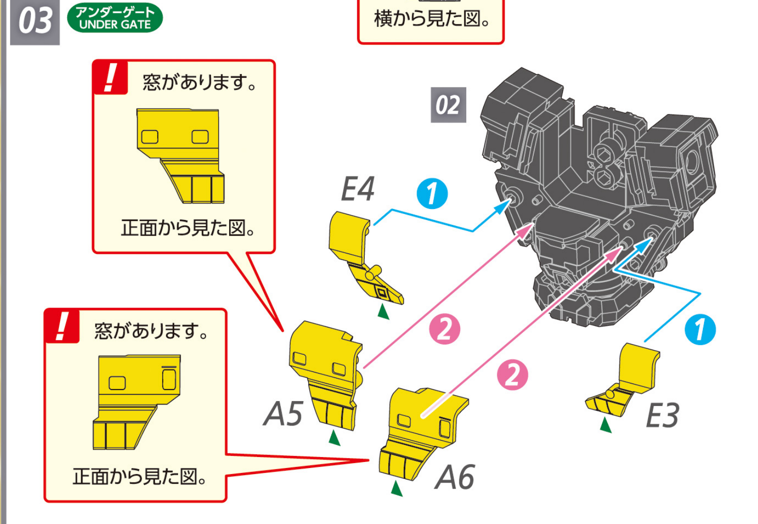
02
E4
A5
A6
E3
①
②

! 窓があります。

正面から見た図。

! 窓があります。

正面から見た図。

04 アンダーゲート UNDER GATE

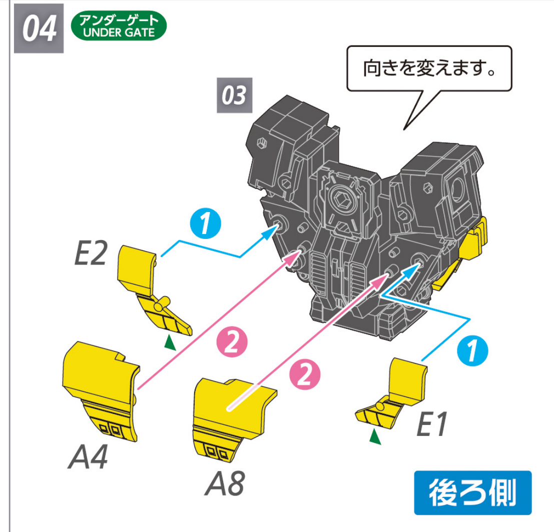
03
E2
A4
A8
E1
①
②

向きを変えます。

後ろ側

05

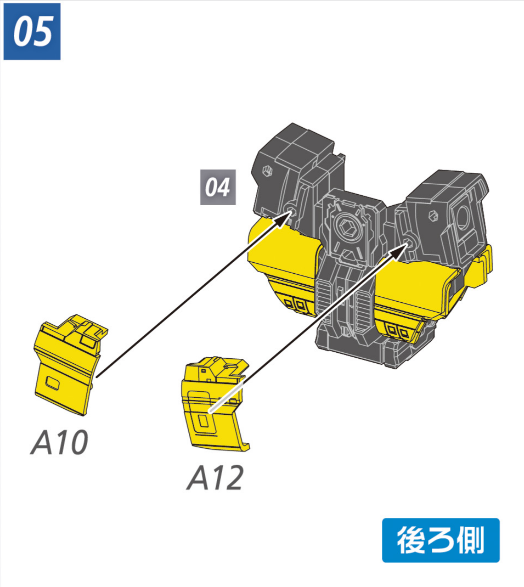

後ろ側

前腕(右)の組立て RIGHT ARM UNIT

06

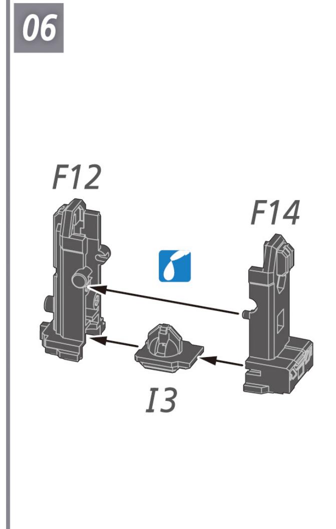

07 アンダーゲート UNDER GATE

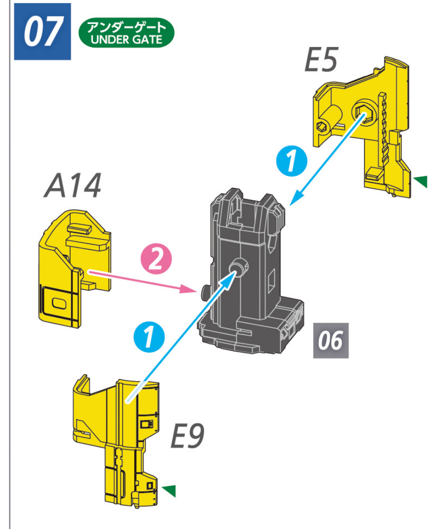
E5
A14
06
E9
①
②

図中の記号説明 ! 組立てに注意 パーツの接着を推奨 ①②③ 数字の順番に組立てる

前腕(左)の組立て LEFT ARM UNIT

08

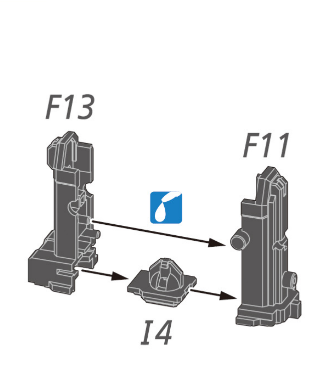

09 アンダーゲート UNDER GATE

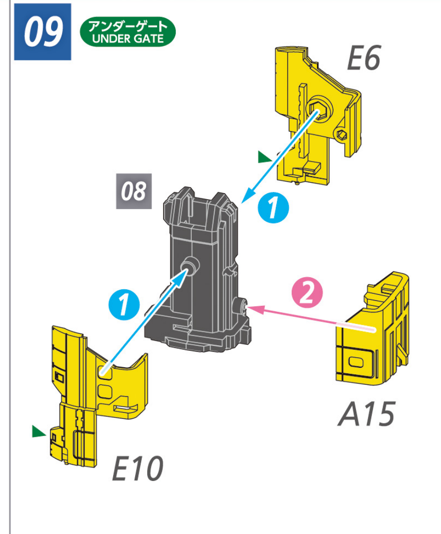
E6
08
E10
A15
①
②

ひじ装甲(右)の組立て RIGHT ELBOW ARMOR UNIT

10

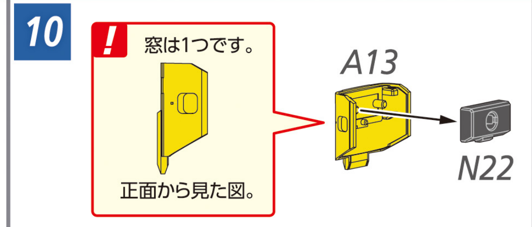

! 窓は1つです。

正面から見た図。

ひじ装甲(左)の組立て LEFT ELBOW ARMOR UNIT

11

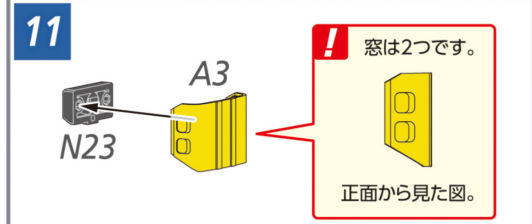

! 窓は2つです。

正面から見た図。

脚部(右)の組立て RIGHT LEG UNIT

12

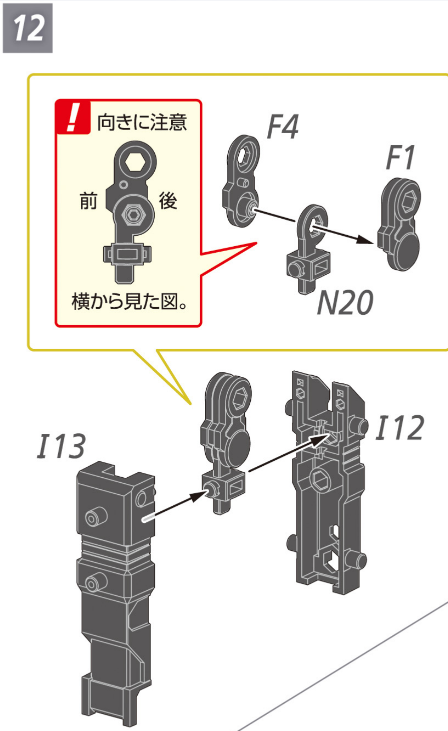
F4
F1
N20
I13
I12
前
後

! 向きに注意

横から見た図。

13

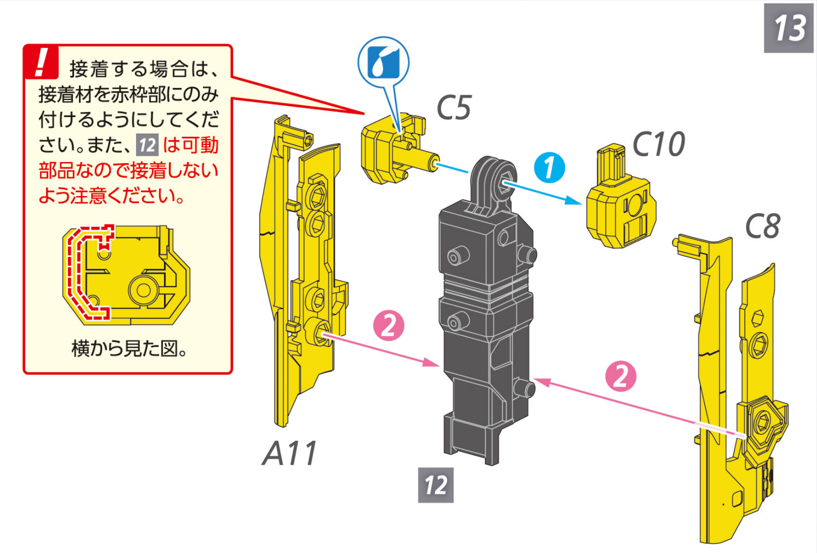
C5
C10
C8
A11
12
①
②

! 接着する場合は、接着材を赤枠部にのみ付けるようにしてください。また、12 は可動部品なので接着しないよう注意ください。

横から見た図。

14

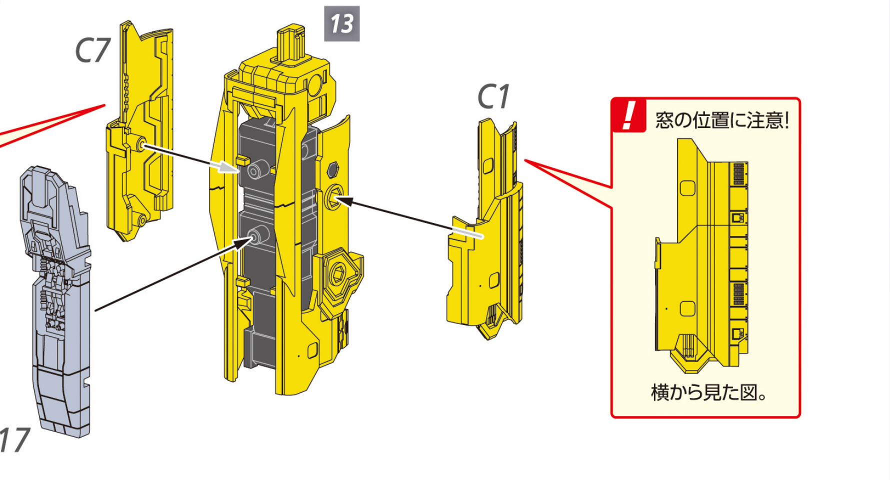

! 窓の位置に注意!

横から見た図。

! 窓の位置に注意!

横から見た図。

図中の記号説明 ! 組立てに注意 パーツの接着を推奨 ①②③ 数字の順番に組立てる

脚部(左)の組立て LEFT LEG UNIT

15

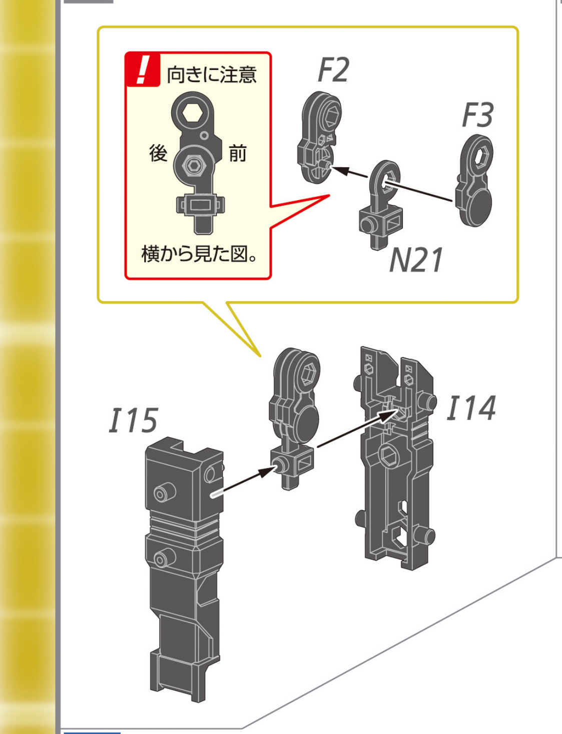
F2
F3
N21
I15
I14
後
前

! 向きに注意

横から見た図。

16

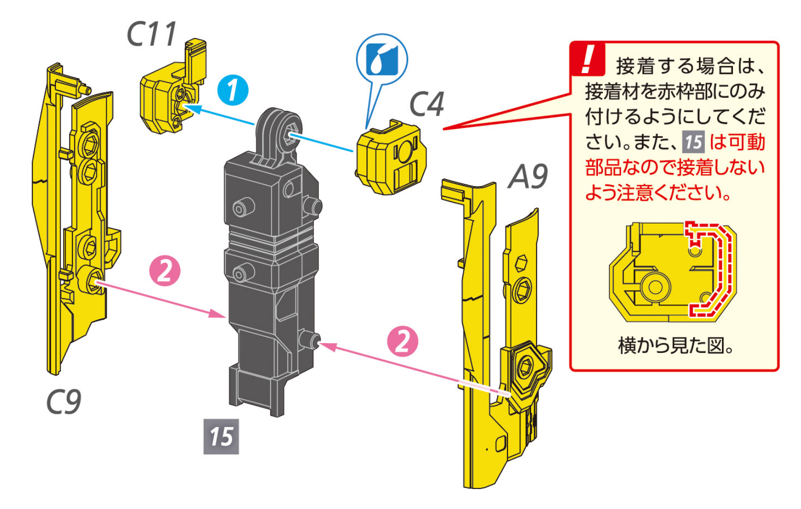
C11
C4
A9
C9
15
①
②

! 接着する場合は、接着材を赤枠部にのみ付けるようにしてください。また、15 は可動部品なので接着しないよう注意ください。

横から見た図。

17

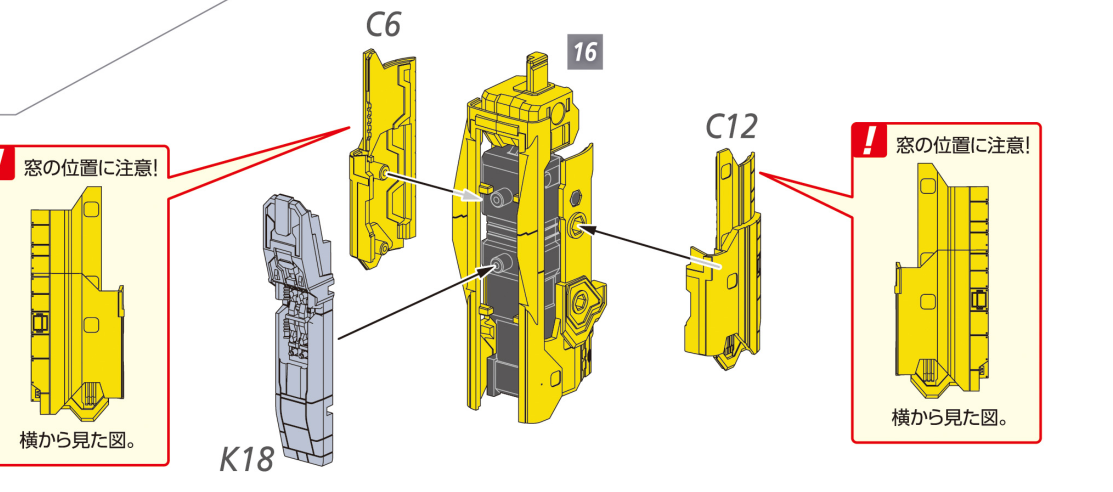
C6
16
C12
K18

! 窓の位置に注意!

横から見た図。

! 窓の位置に注意!

横から見た図。

足首(右)の組立て RIGHT ANKLE UNIT

18

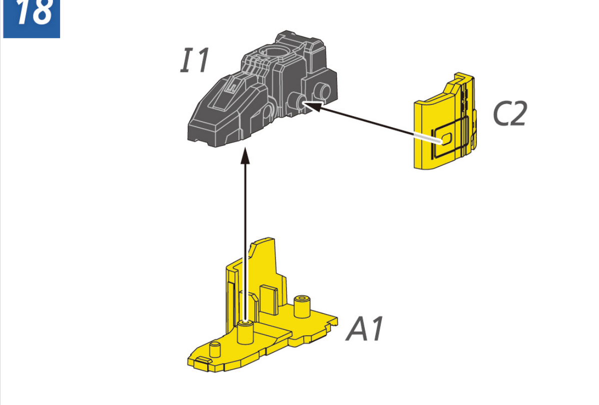

足首(左)の組立て LEFT ANKLE UNIT

19

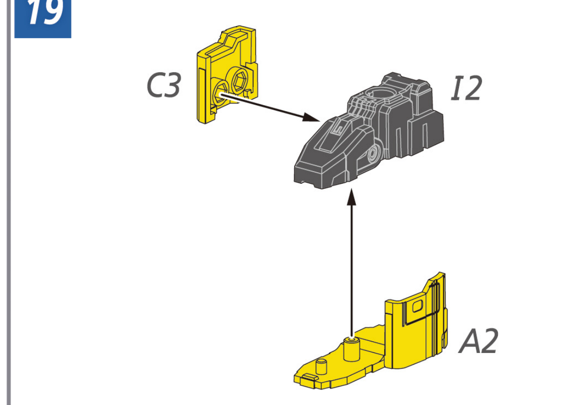

図中の記号説明 ! 組立てに注意 パーツの接着を推奨 ①②③ 数字の順番に組立てる

手首の組立て WRIST UNIT

20

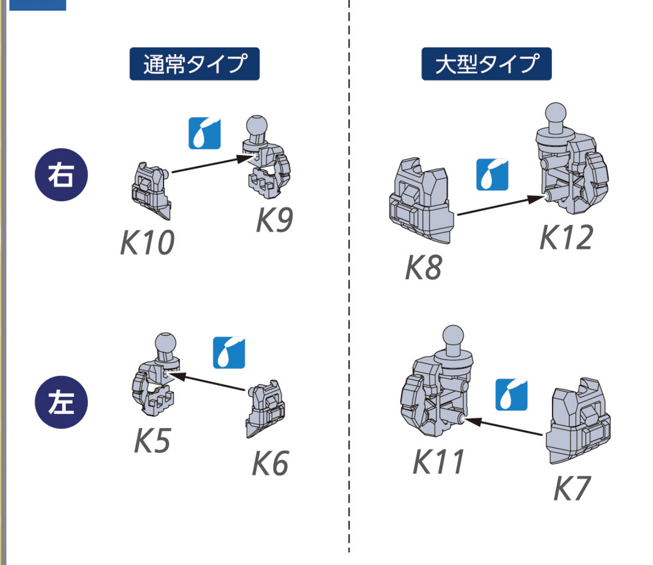
通常タイプ
大型タイプ
右
K10
K9
K8
K12
左
K5
K6
K11
K7

レーザーブラスターの組立て LASER BLASTER

21

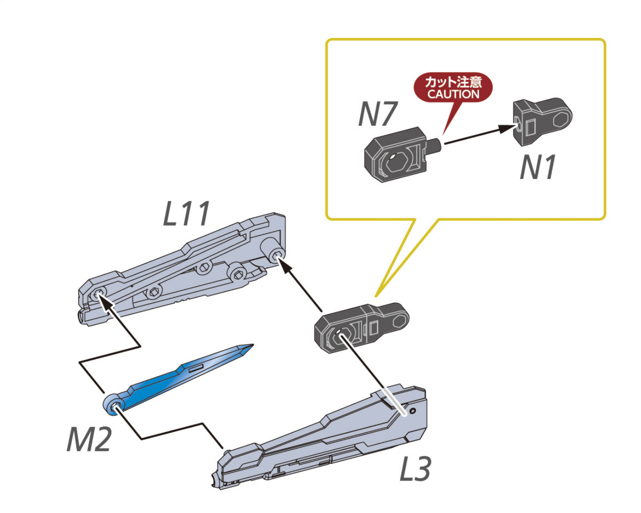
N7
カット注意 CAUTION
N1
L11
M2
L3

22

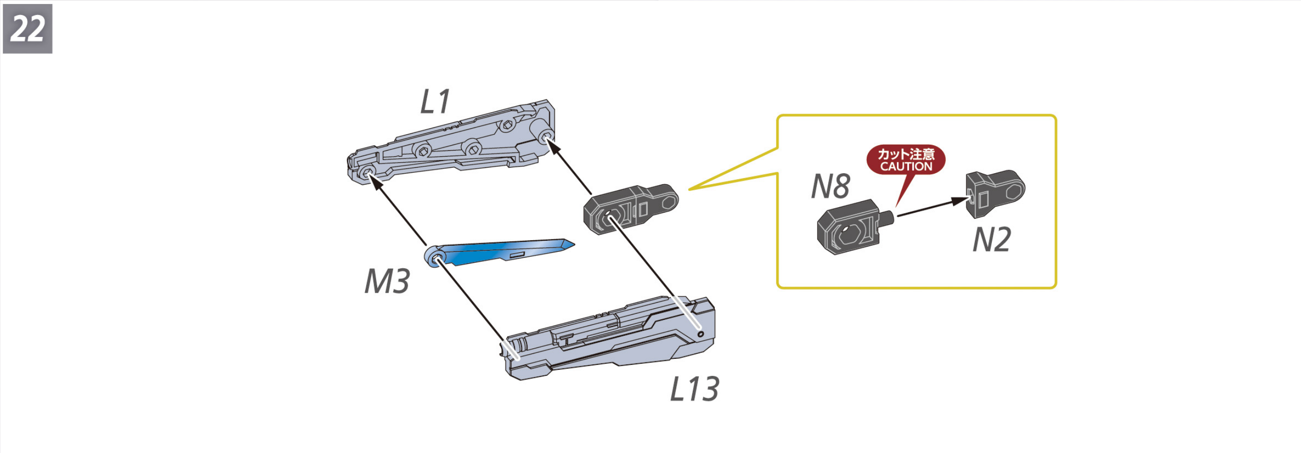
L1
M3
L13
N8
カット注意 CAUTION
N2

23

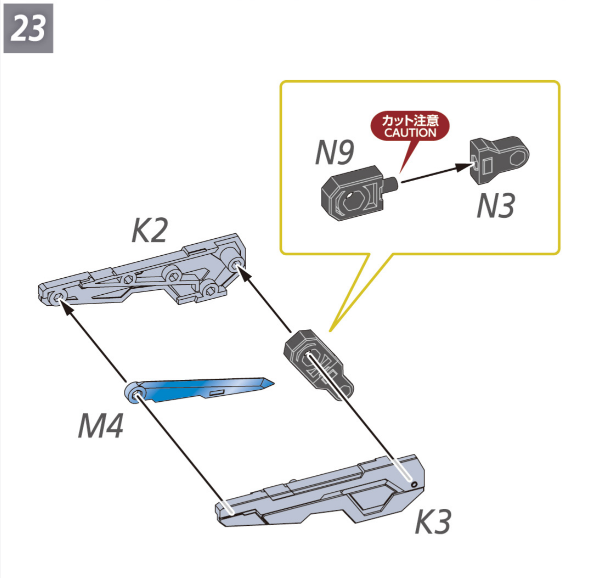
N9
カット注意 CAUTION
N3
K2
M4
K3

24

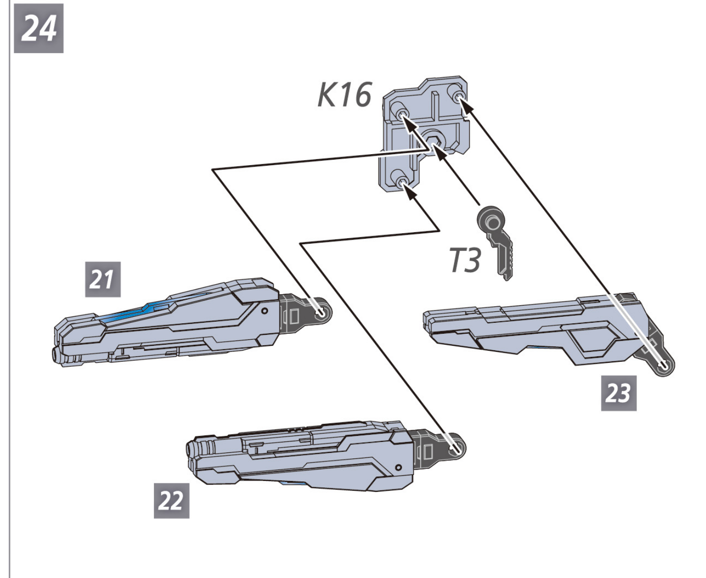
K16
T3
21
22
23

図中の記号説明 ! 組立てに注意 パーツの接着を推奨 ①②③ 数字の順番に組立てる

レーザーブラスター(右)の完成 COMPLETION

25

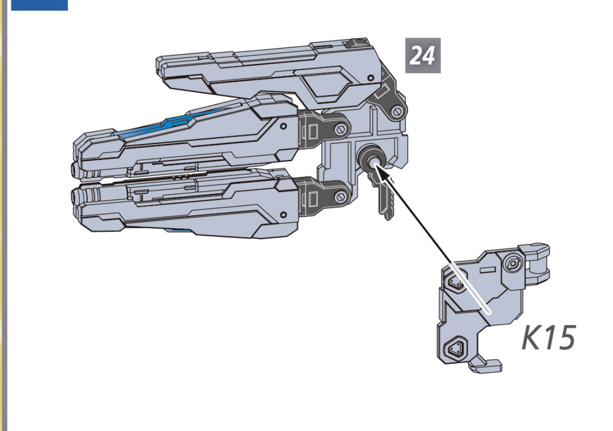

26

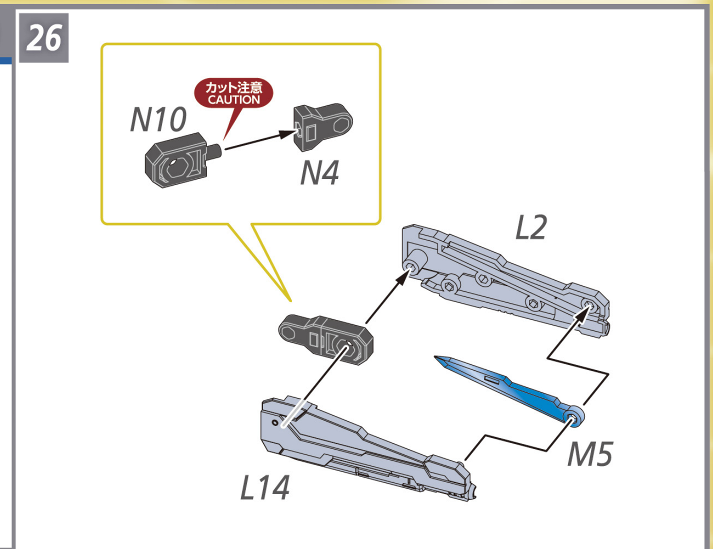
N10
カット注意 CAUTION
N4
L2
L14
M5

27

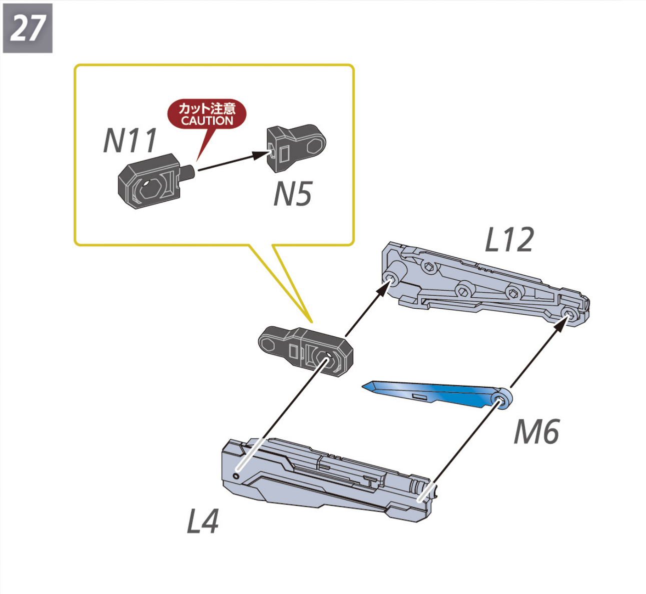
N11
カット注意 CAUTION
N5
L12
L4
M6

28

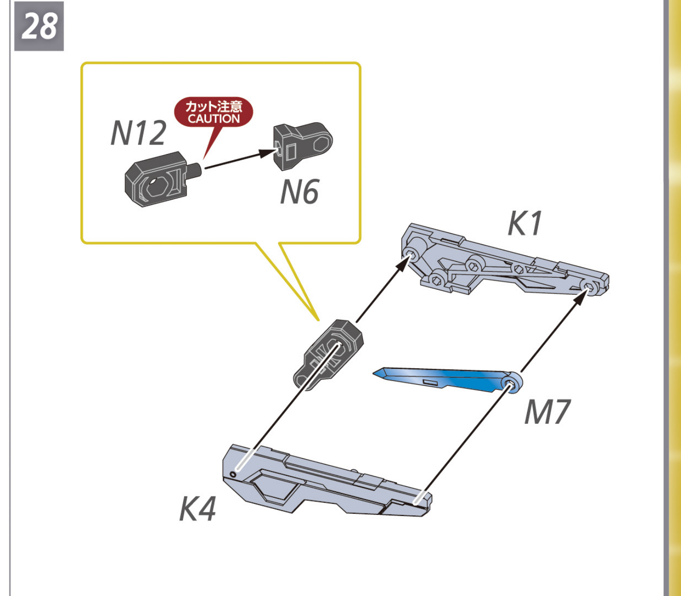
N12
カット注意 CAUTION
N6
K1
K4
M7

29

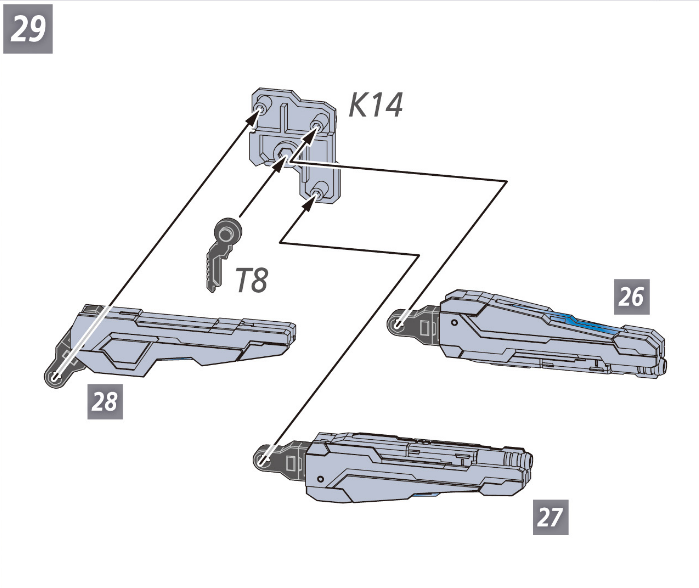
K14
T8
28
26
27

レーザーブラスター(左)の完成 COMPLETION

30

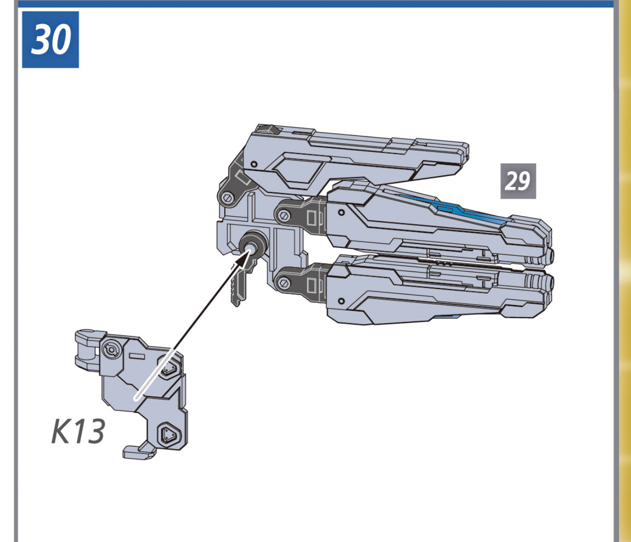

図中の記号説明 ! 組立てに注意 パーツの接着を推奨 ①②③ 数字の順番に組立てる

組立て説明書B

ドクターイエローの組立て

使用パーツ
A,B,D,F,G,H,I,J,L,M,N,T

※青枠の番号(05 など)は「組立て説明書A」で組立てた部位を示しています。

頭部の組立て HEAD UNIT

01

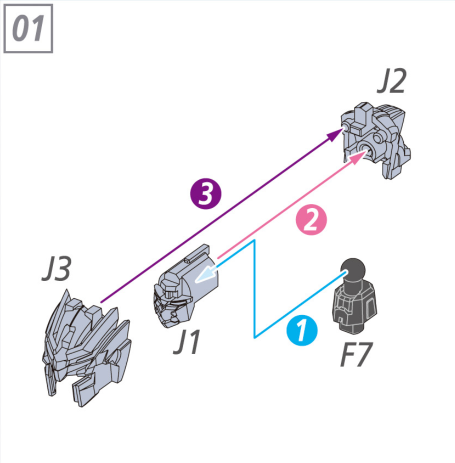
J2
J3
❸
❷
J1
❶
F7

02

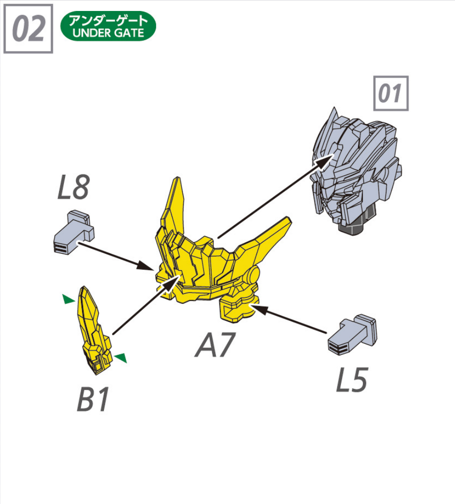
アンダーゲート UNDER GATE
01
L8
A7
B1
L5

胸部の組立て CHEST UNIT

03

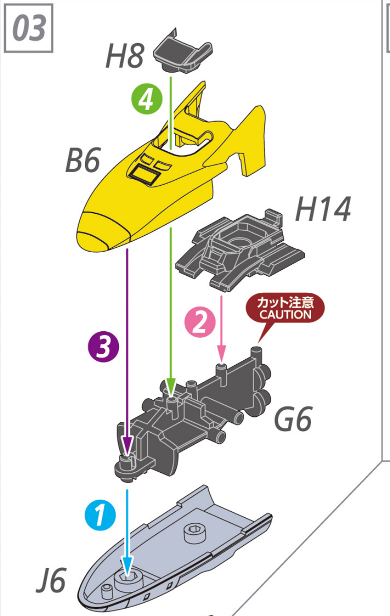
H8
❹
B6
H14
❷
カット注意 CAUTION
❸
G6
❶
J6

04

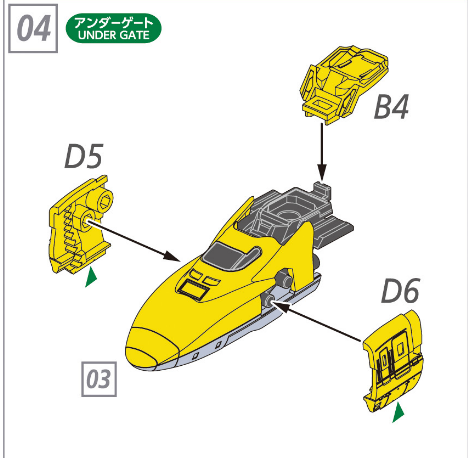
アンダーゲート UNDER GATE
B4
D5
D6
03

05

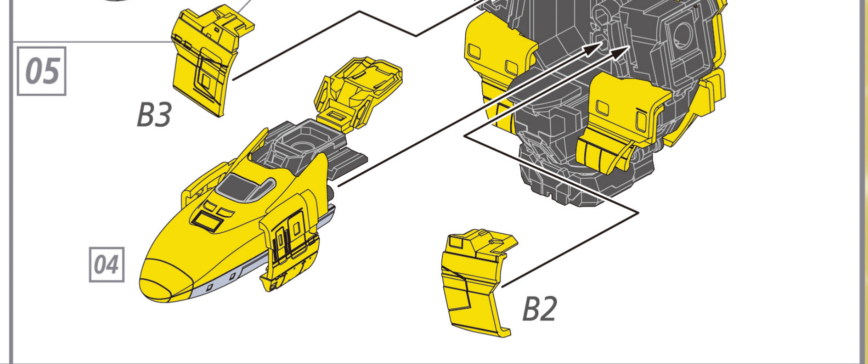

腰部の組立て WAIST UNIT

06

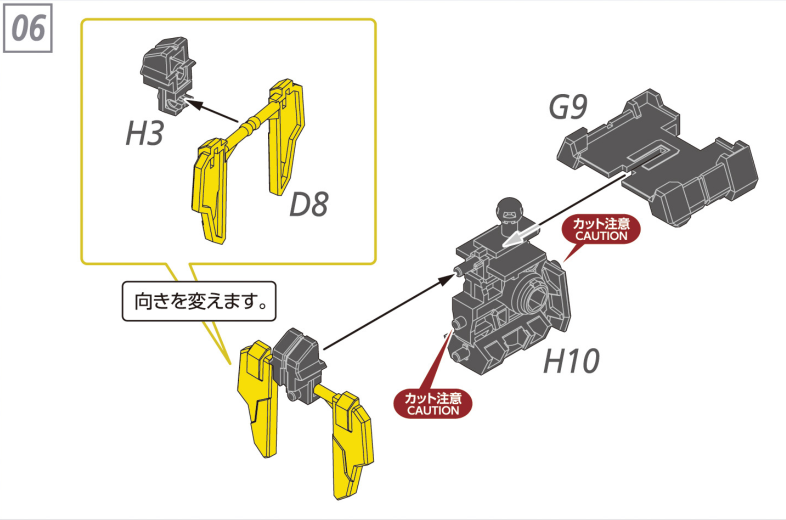
H3
D8
G9
向きを変えます。
カット注意 CAUTION
H10
カット注意 CAUTION

07

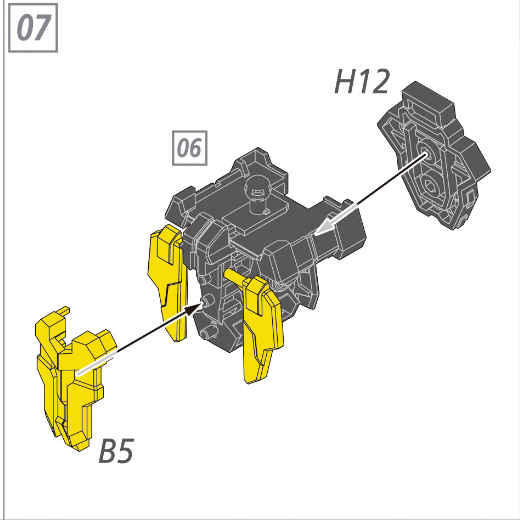

大腿部(右)の組立て RIGHT FEMUR UNIT

08

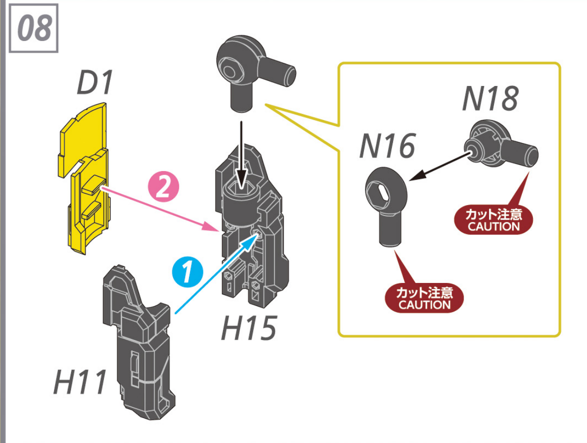
D1
N18
N16
カット注意 CAUTION
カット注意 CAUTION
❷
❶
H15
H11

大腿部(左)の組立て LEFT FEMUR UNIT

09

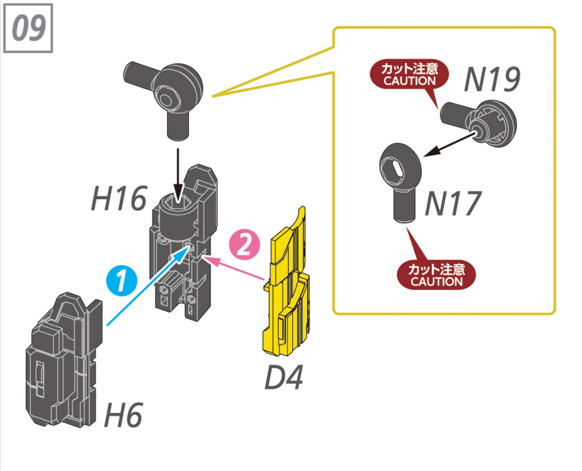
カット注意 CAUTION
N19
N17
カット注意 CAUTION
H16
❷
❶
D4
H6

胴体部分の完成 COMPLETION OF BODY UNIT

10

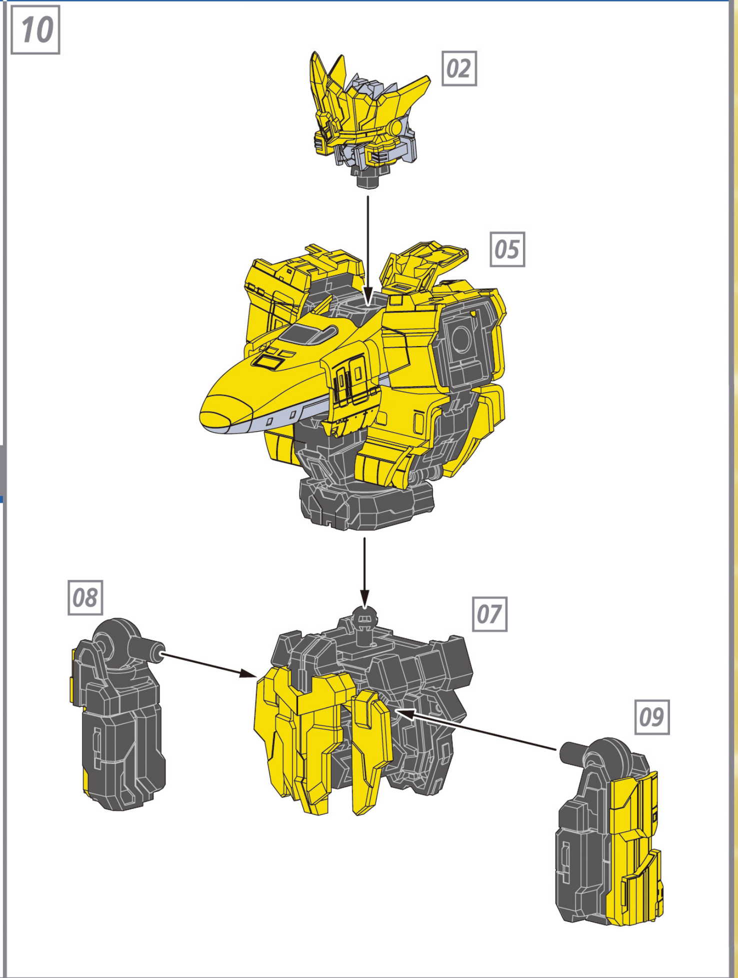
02
05
08
07
09

右肩の組立て RIGHT SHOULDER UNIT

11

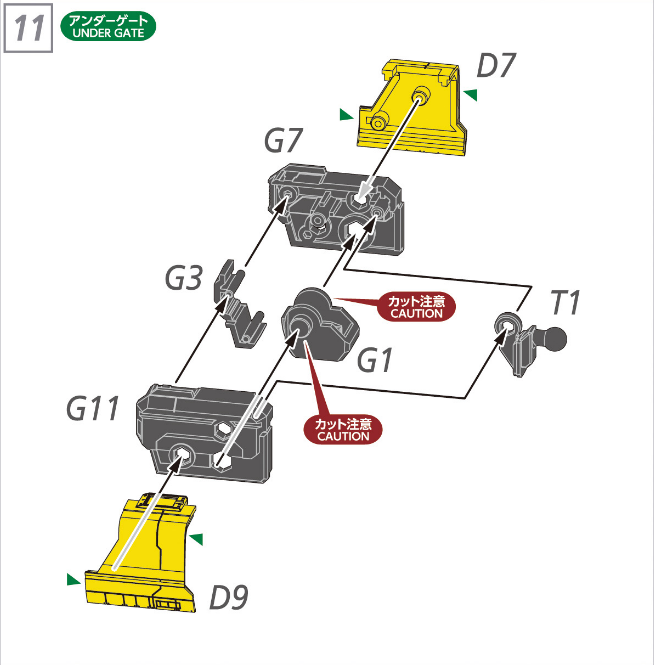
アンダーゲート UNDER GATE
D7
G7
G3
カット注意 CAUTION
T1
G1
G11
カット注意 CAUTION
D9

左肩の組立て LEFT SHOULDER UNIT

12

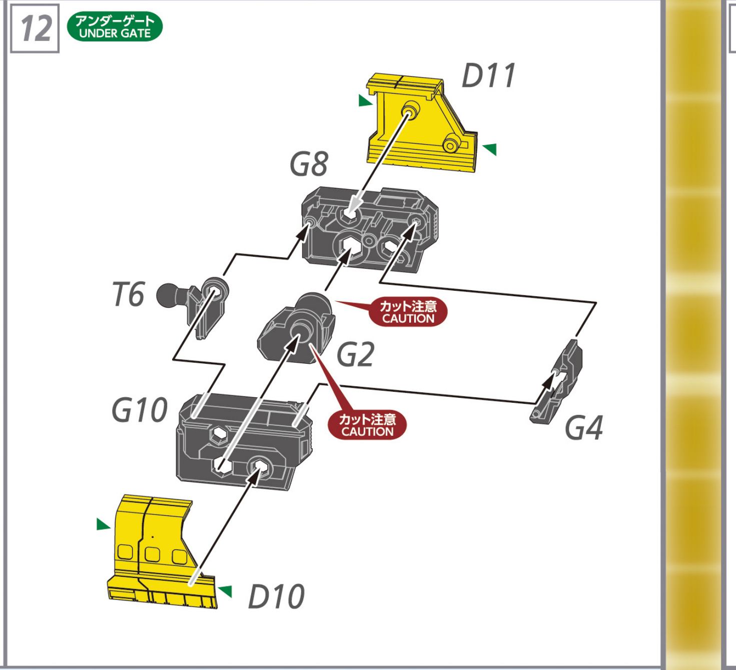
アンダーゲート UNDER GATE
D11
G8
T6
カット注意 CAUTION
G2
G10
カット注意 CAUTION
G4
D10

右腕の組立て RIGHT ARM UNIT

13

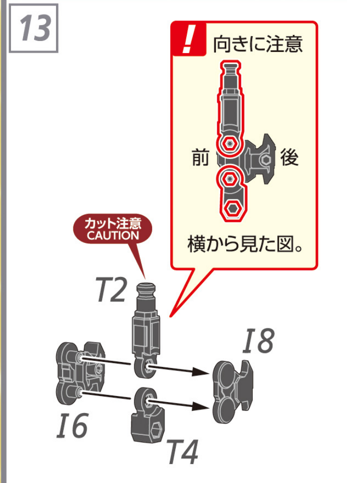
! 向きに注意
前
後
横から見た図。
カット注意 CAUTION
T2
I8
I6
T4

14

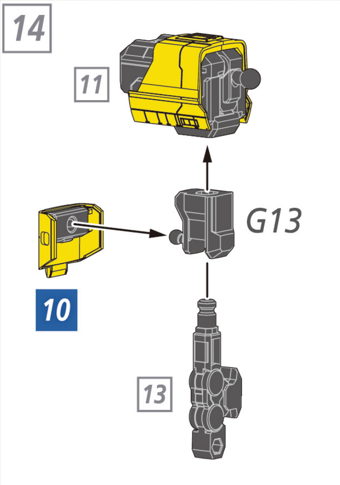

15

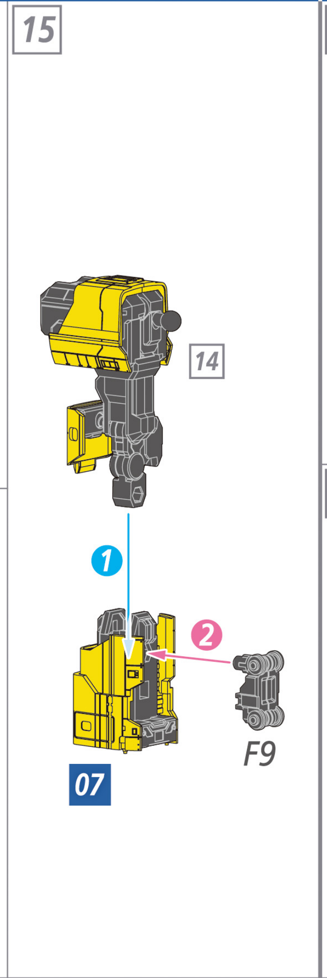

左腕の組立て LEFT ARM UNIT

16

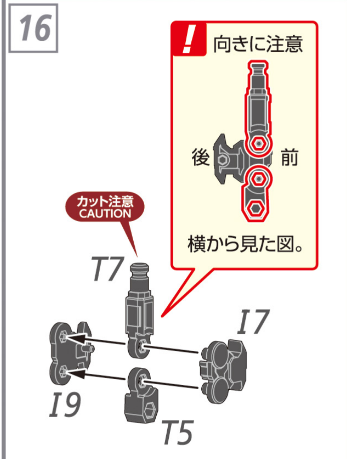
! 向きに注意
後
前
横から見た図。
カット注意 CAUTION
T7
I7
I9
T5

17

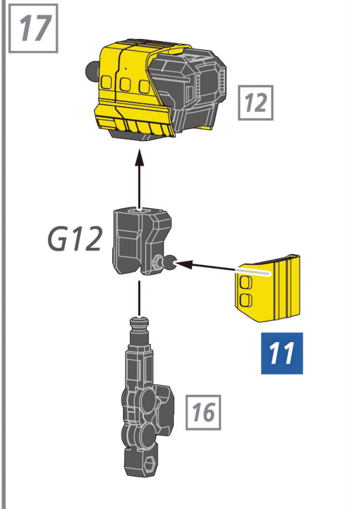

18

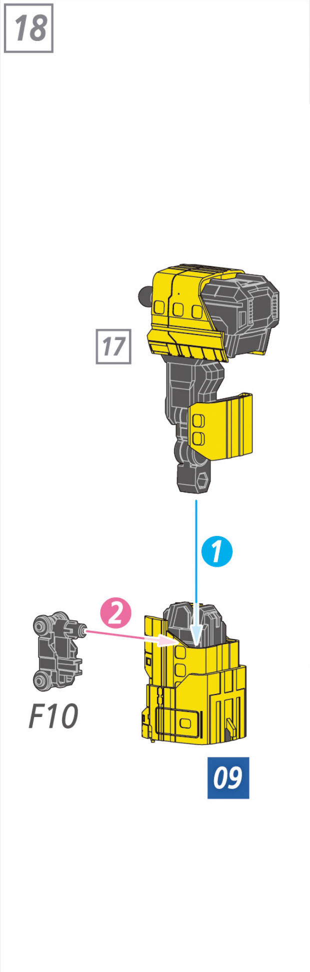

右脚の組立て RIGHT LEG UNIT

19

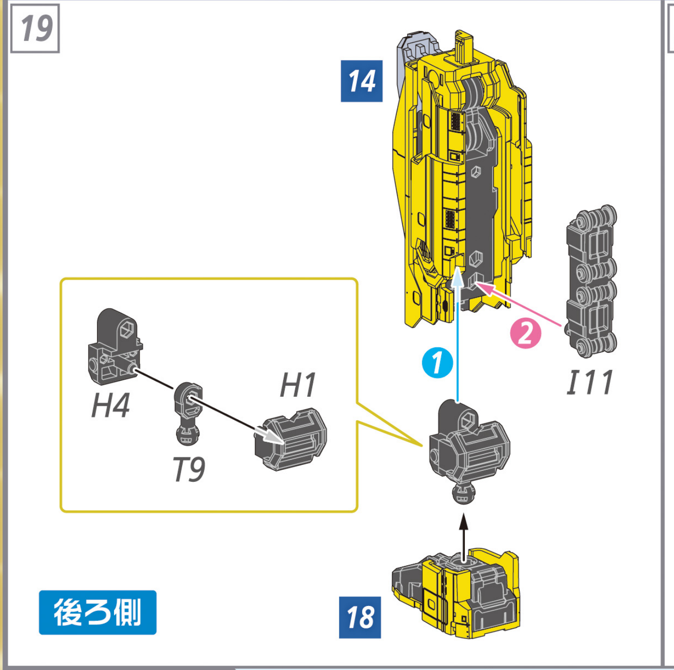
14
❶
❷
I11
H4
H1
T9
後ろ側
18

左脚の組立て LEFT LEG UNIT

20

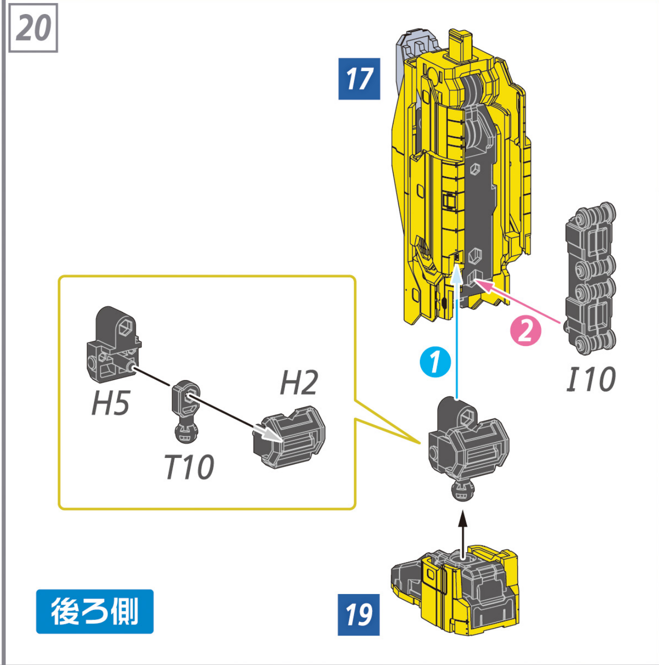
17
❶
❷
I10
H5
H2
T10
後ろ側
19

バックパックの組立て BACKPACK UNIT

21 アンダーゲート UNDER GATE

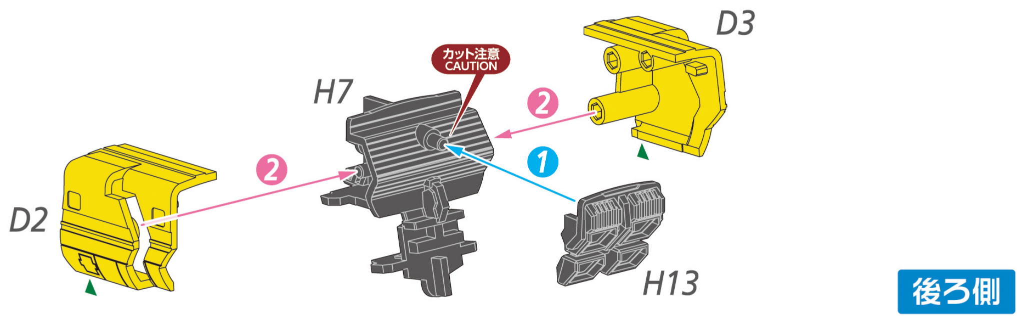
D3
H7
カット注意 CAUTION
2
1
2
D2
H13
後ろ側

22

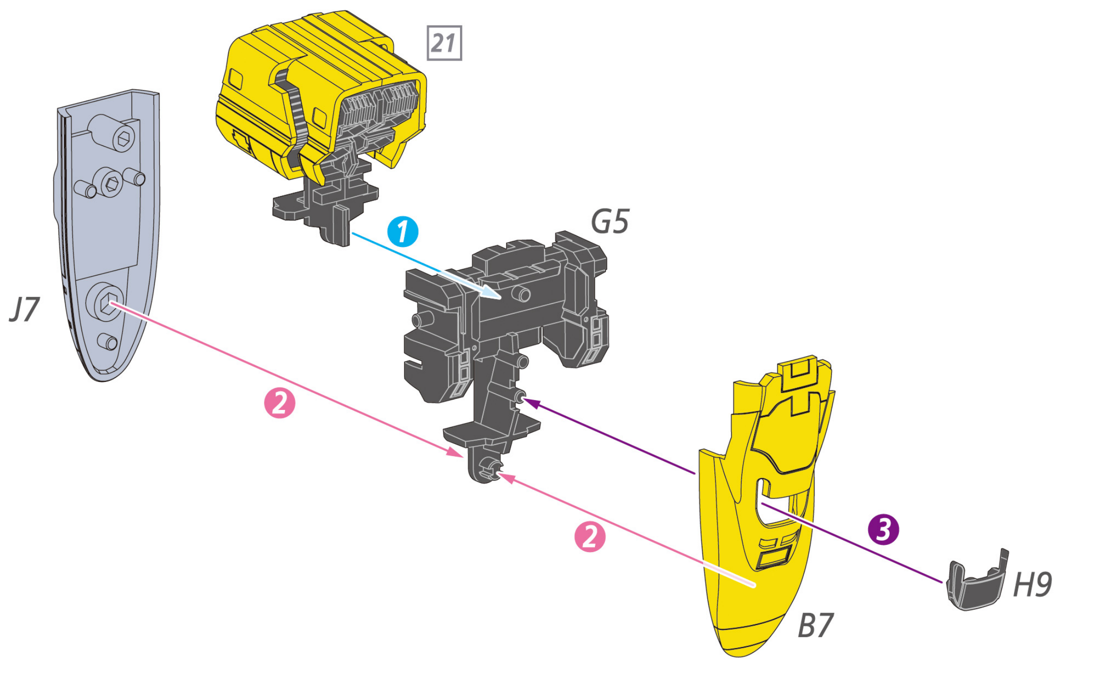
21
1
G5
J7
2
2
3
H9
B7

23

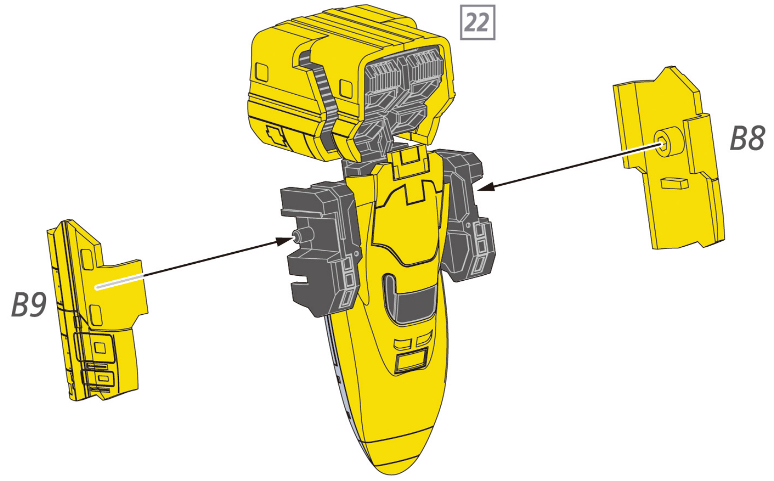

ドクターイエローの完成 COMPLETION

24

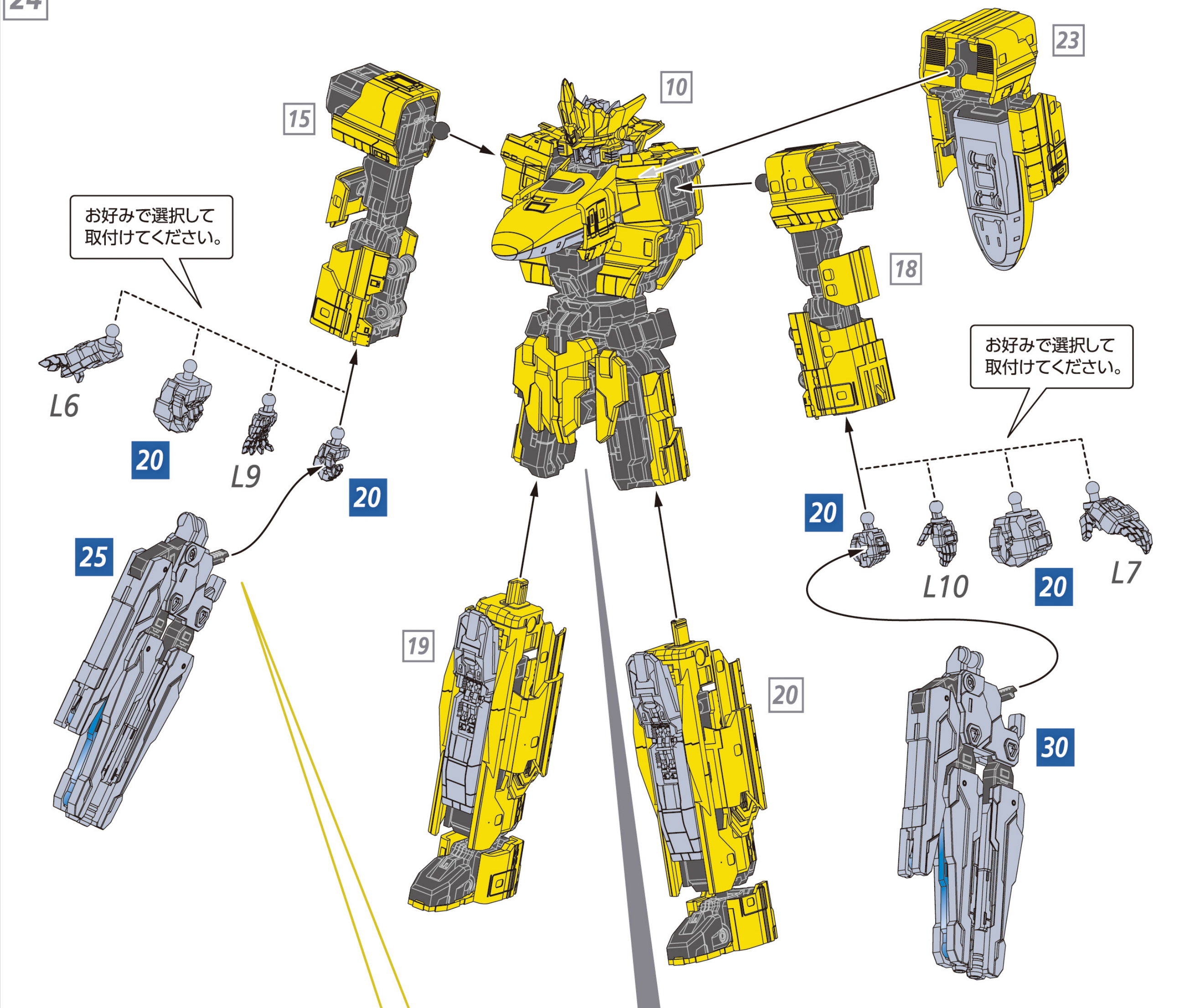
15
10
23
18
お好みで選択して取付けてください。
L6
20
L9
20
25
19
20
お好みで選択して取付けてください。
20
L10
20
L7
30

レーザーブラスターのグリップを開き、手首(通常タイプ)を取り付けます。

手首を取り付けたらグリップを戻します。

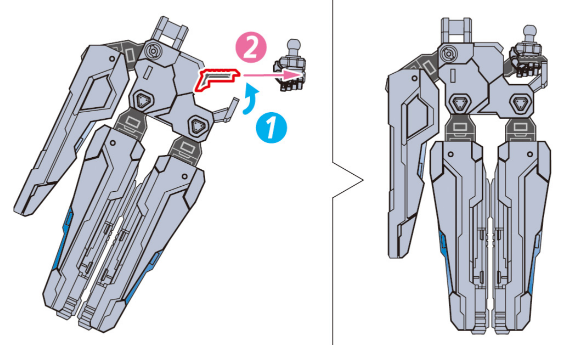

※左手も同様の手順で持たせてください。

THE シンプルスタンド(別売り)への取り付け

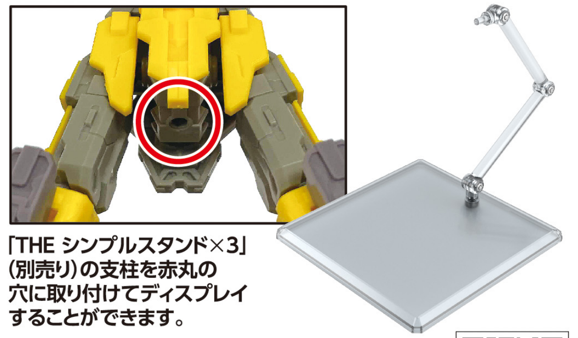

「THE シンプルスタンド×3」(別売り)の支柱を赤丸の穴に取り付けてディスプレイすることができます。

THE シンプルスタンドについてはコチラ

レーザーブラスターのレーザーソードへの変形 HOW TO TRANSFORM INTO LASER SWORD

25 ※図は25レーザーブラスター(右)で説明しています。30レーザーブラスター(左)も同様に変形させます。

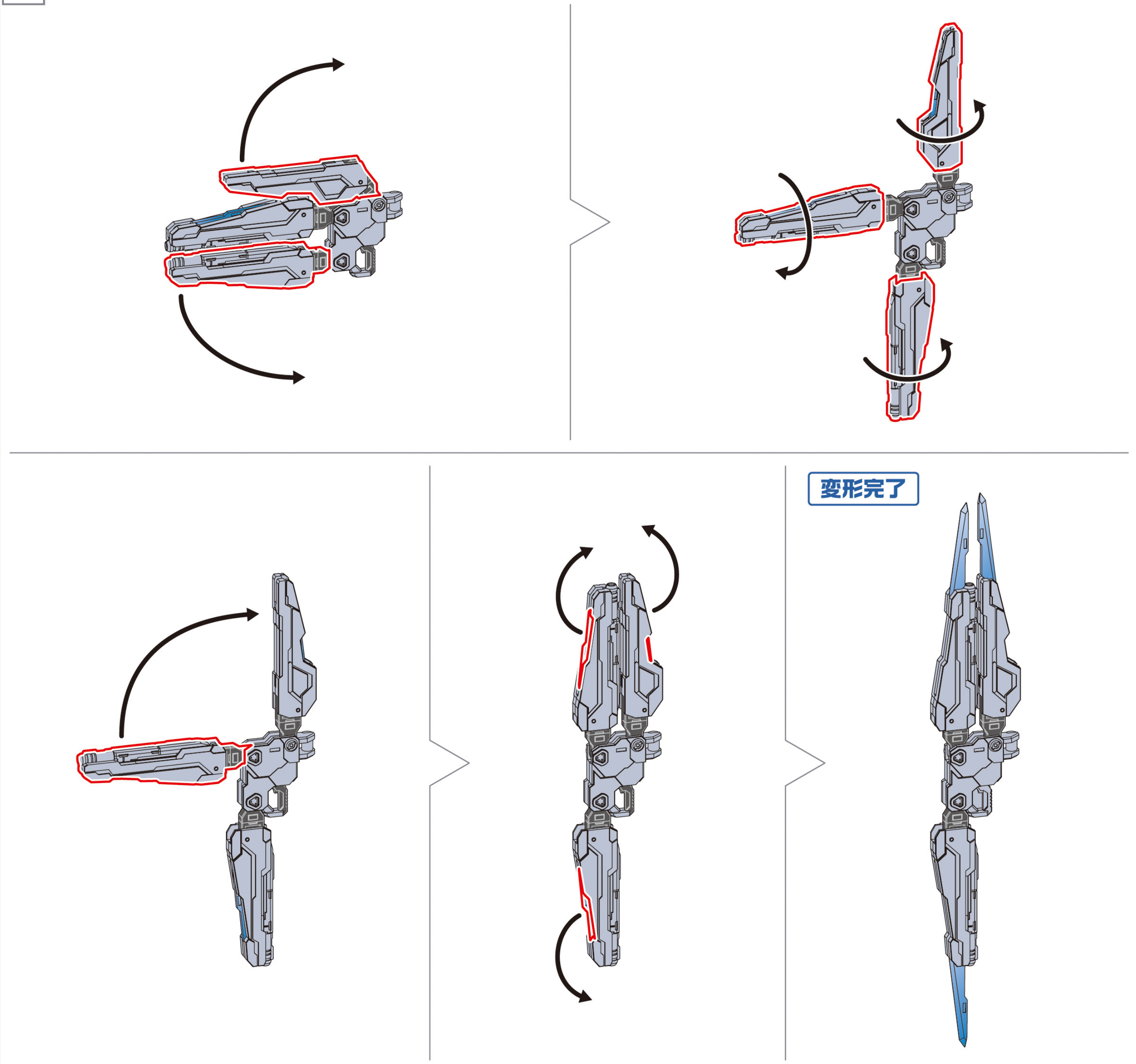

レーザースキャナーの装着 ATTACHING THE LASER SCANNER

26 ※説明のため図は頭部以外を省略しています。

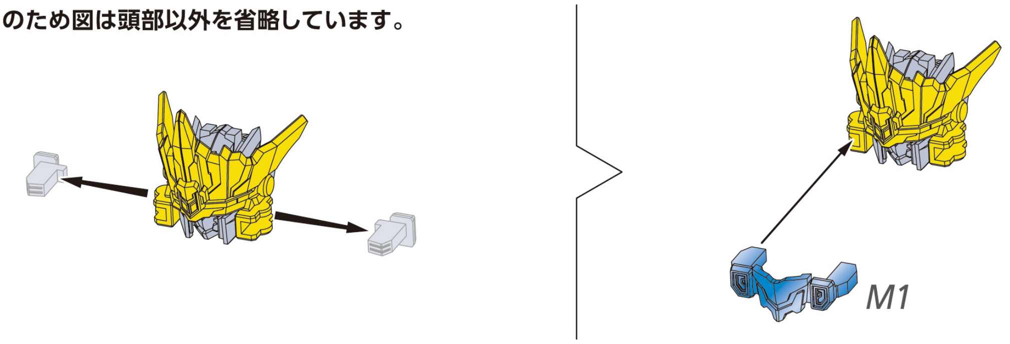

MODEROID GOOD SMILE COMPANY MODEL KIT SERIES

新幹線変形ロボ シンカリオン THE ANIMATION

GOODSMILE COMPANY

S H I N K A L I O N

※組立て説明書A「基本パーツの組立て」を先に完了させてください。

SHINKALION E5×Dr.YELLOW

シンカリオン E5×ドクターイエロー

©プロジェクト シンカリオン・JR-HECWK/超進化研究所・TBS　※組立て説明書のイラスト・画像と商品とは多少異なります。ご了承ください。　Illustration:POLY-TOYS

［MODEROID シンカリオン E5×ドクターイエロー］ **組立て説明書C**

E5×Dr.YELLOW SHINKALION

DETAIL

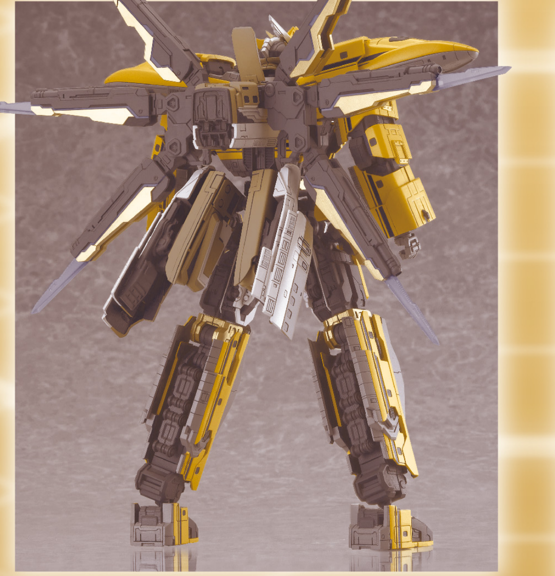

シンカリオン E5×ドクターイエロー

全　長：38m　重　量：275t
運転士：速杉ハヤト、清洲リュウジ

組立てや取り扱いについての最新情報はこちら

STICKERS GUIDE

ドクターイエロー単体との共通部分のシールについては、別紙の「ドクターイエロー取説」をご確認ください。

指示を参考にシールを貼ってください。※(　)内の数字は、反対側の数字です。 ○数字はシールの番号です。

Aグループ	Aグループのシールを貼れば、機体イメージをほぼ再現できます。
Bグループ	さらにこだわって詳細部分を再現したい場合、Bグループのシールを貼ってみましょう。

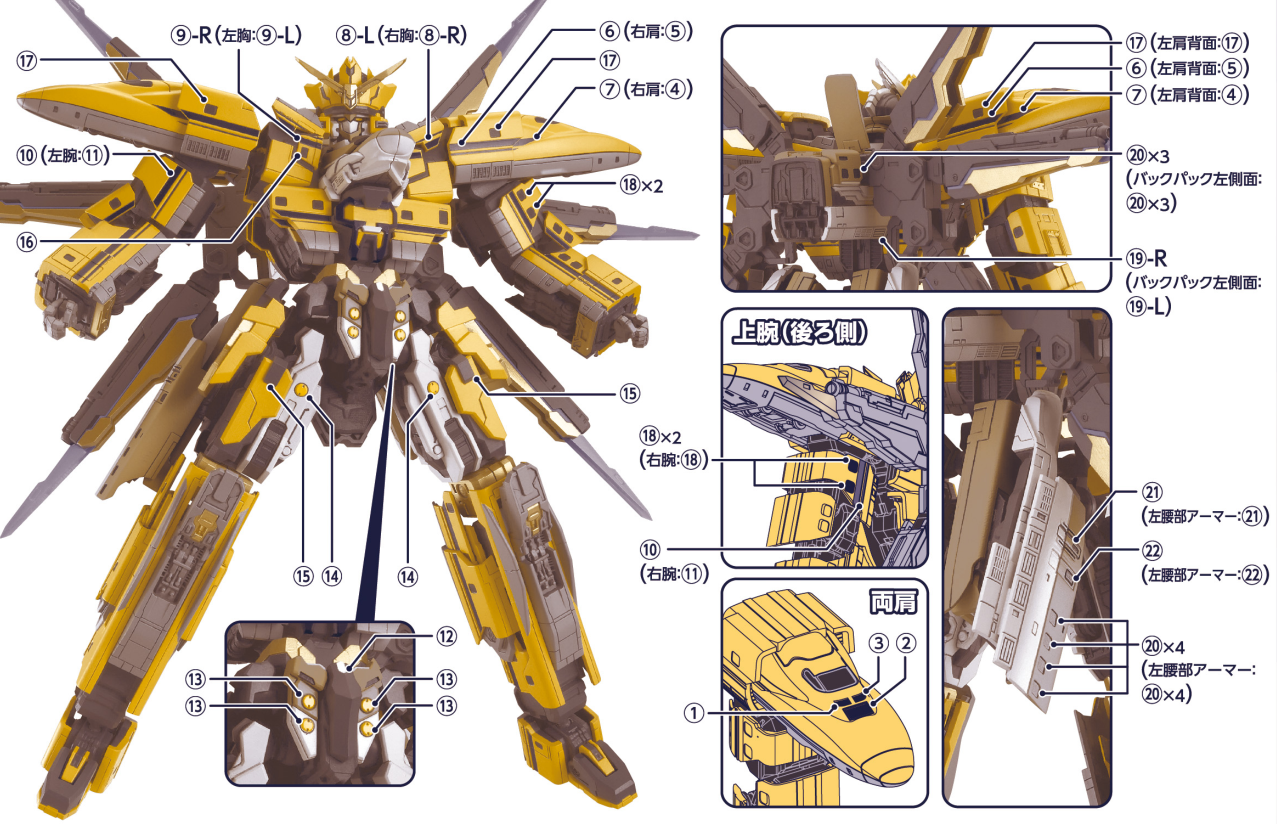
⑰
⑨-R（左胸:⑨-L）
⑧-L（右胸:⑧-R）
⑥（右肩:⑤）
⑰
⑦（右肩:④）
⑩（左腕:⑪）
⑱×2
⑯
⑮
⑮ ⑭
⑭
⑫
⑬
⑬
⑬
⑬
⑰（左肩背面:⑰）
⑥（左肩背面:⑤）
⑦（左肩背面:④）
⑳×3（バックパック左側面:⑳×3）
⑲-R（バックパック左側面:⑲-L）
上腕（後ろ側）
⑱×2（右腕:⑱）
⑩（右腕:⑪）
両肩
③ ②
①
㉑（左腰部アーマー:㉑）
㉒（左腰部アーマー:㉒）
⑳×4（左腰部アーマー:⑳×4）

PARTS LIST

パーツリスト

※黄色枠内は塗装済みパーツです。
※×印は不使用パーツです。

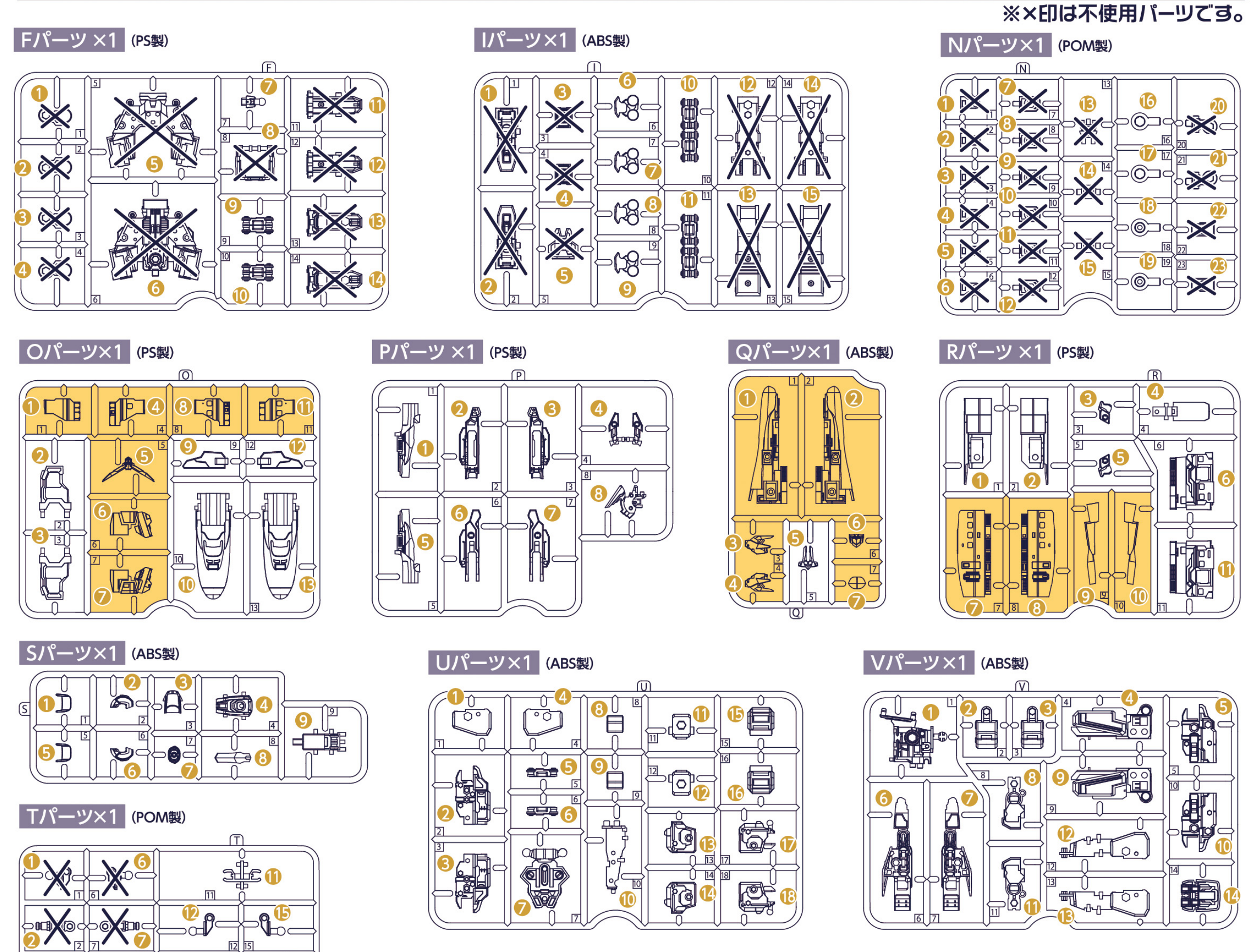
Fパーツ×1（PS製）
Iパーツ×1（ABS製）
Nパーツ×1（POM製）
Oパーツ×1（PS製）
Pパーツ×1（PS製）
Qパーツ×1（ABS製）
Rパーツ×1（PS製）
Sパーツ×1（ABS製）
Uパーツ×1（ABS製）
Vパーツ×1（ABS製）
Tパーツ×1（POM製）

シールE5×1

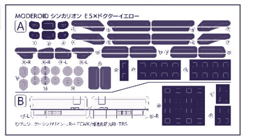

※E5×ドクターイエローの組立てを始める前に、リスト内のパーツに加えて「A」「E」「J」「L」パーツのランナーをご準備ください。

パーツ販売は在庫が無くなり次第販売終了となります。ご注文前に必ず右記カスタマーサポートまで在庫の有無について確認の連絡をお願い致します。

パーツ請求について

- 紛失や破損により新たにパーツをご希望の方は「部品注文カード」（コピー可）にご希望のパーツ名、住所、氏名、電話番号を明記の上、部品注文カードと共に現金書留、または定額小為替でパーツ代金（税込）+送料300円を右記まで封書でお送りください。尚、その際はお釣りの無いようにお願い致します。
- お送りした部品に不良があった場合を除き、お客様都合での注文内容の変更、キャンセル、交換、返品はお受けできませんのでご了承ください。
- 価格は予告無く変更する場合がありますのでご了承ください。

この製品に関するお問い合わせ

グッドスマイルカンパニーカスタマーサポート
http://support.goodsmile.info/
webサイトのお問い合わせフォームをご利用ください。
0120-915-391［受付時間：平日12時～18時（祝日・弊社休業日を除く）］

〒101-0021　東京都千代田区外神田3-16-12 アキバCOビル9F
株式会社グッドスマイルカンパニー カスタマーサポート係

ASSEMBLY INSTRUCTIONS

E5×ドクターイエロー クロス合体の組立て

使用パーツ
A,E,F,I,J,L,N,O,P,Q,R,S,T,U,V

※青枠の番号（05 など）は「組立て説明書A」で組立てた部位を示しています。

頭部の組立て　HEAD UNIT

01

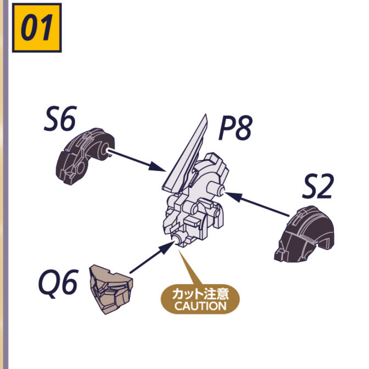
S6
P8
S2
Q6
カット注意 CAUTION

02

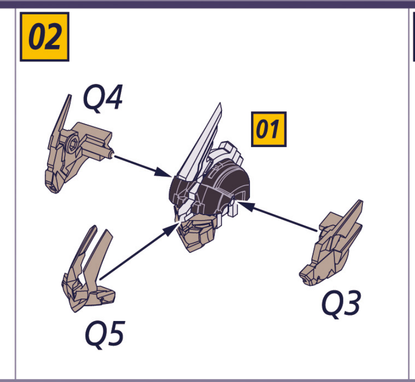

03 アンダーゲート UNDER GATE

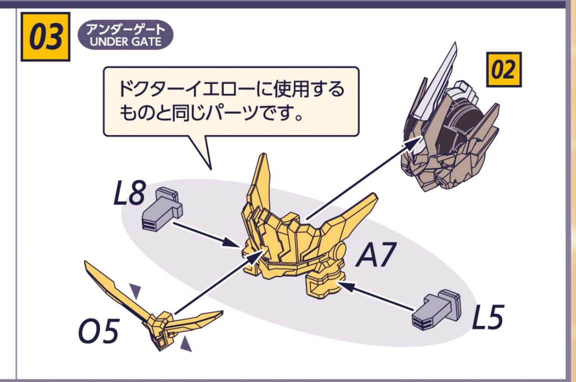
ドクターイエローに使用するものと同じパーツです。
02
L8
A7
O5
L5

胸部の組立て　CHEST UNIT

04 アンダーゲート UNDER GATE

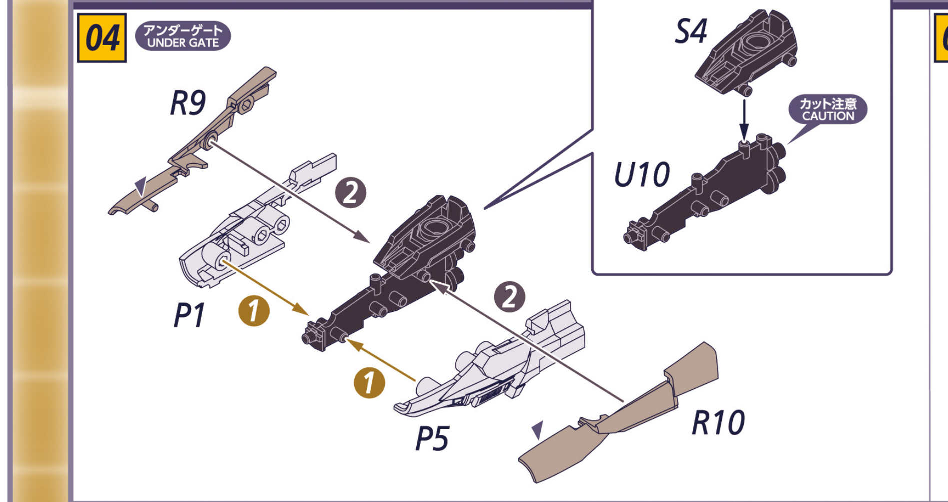
R9
2
S4
カット注意 CAUTION
U10
P1
1
1
2
P5
R10

05 アンダーゲート UNDER GATE

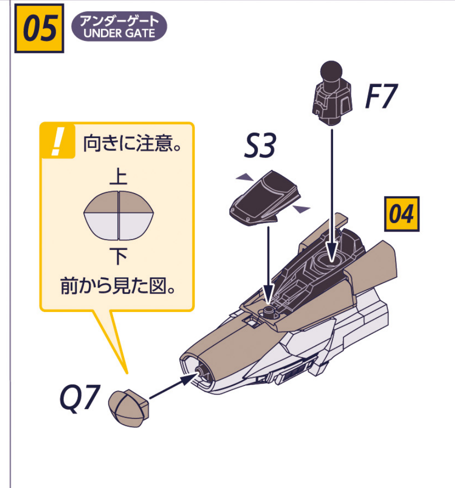
向きに注意。
上
下
前から見た図。
S3
F7
04
Q7

06

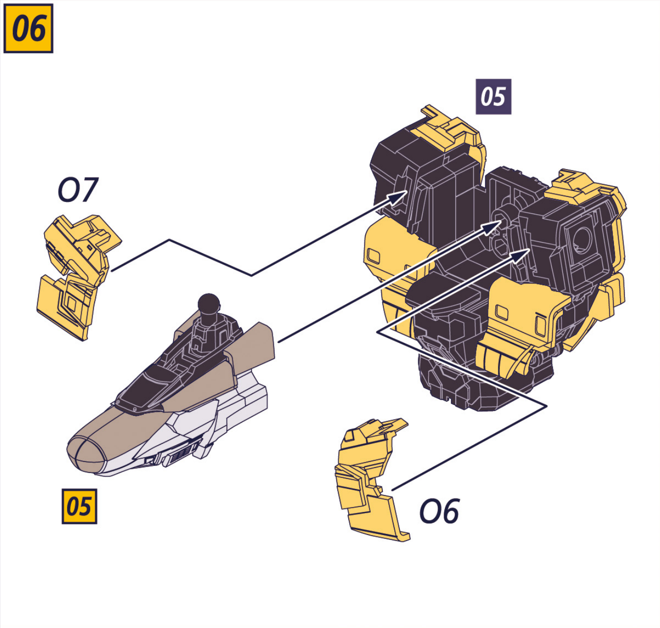

腰部の組立て　WAIST UNIT

07

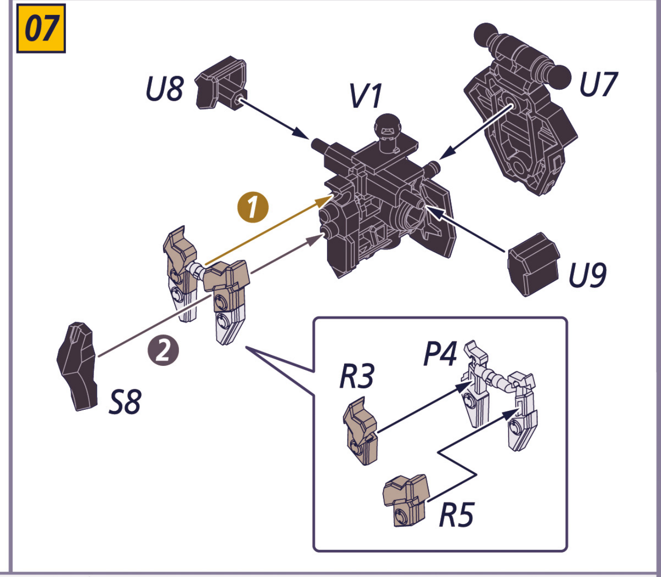
U8
V1
U7
1
2
U9
S8
R3
P4
R5

図中の記号説明　! 組立てに注意　パーツの接着を推奨　1 2 数字の順番に組立てる

ASSEMBLY INSTRUCTIONS

腰部アーマー（右）の組立て　RIGHT WAIST ARMOR

08 アンダーゲート UNDER GATE

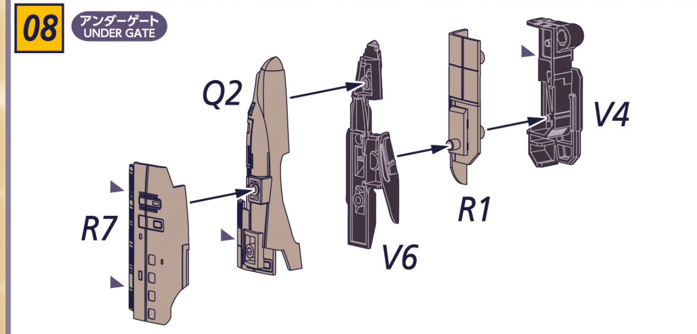
Q2
V4
R1
R7
V6

腰部アーマー（左）の組立て　LEFT WAIST ARMOR

09 アンダーゲート UNDER GATE

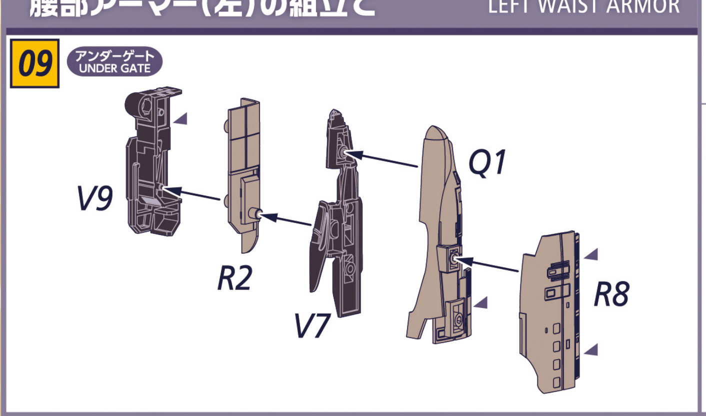
V9
Q1
R2
V7
R8

大腿部（右）の組立て　RIGHT FEMUR UNIT

10

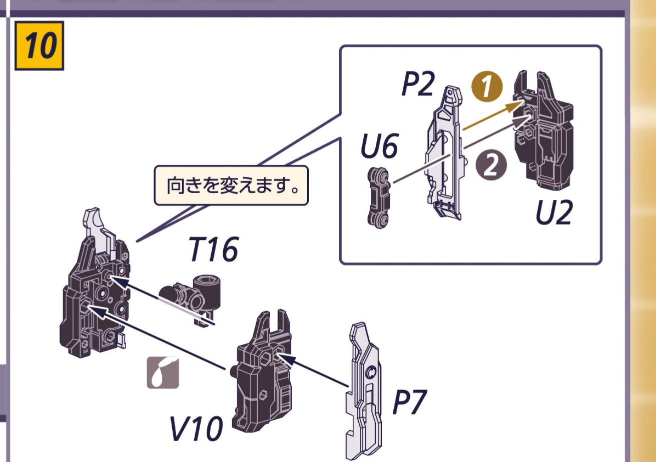
P2
1
U6
2
U2
向きを変えます。
T16
V10
P7

11

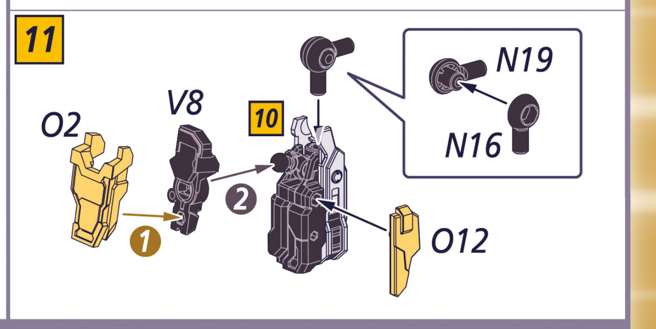
N19
O2
V8
10
N16
2
1
O12

大腿部（左）の組立て　LEFT FEMUR UNIT

12

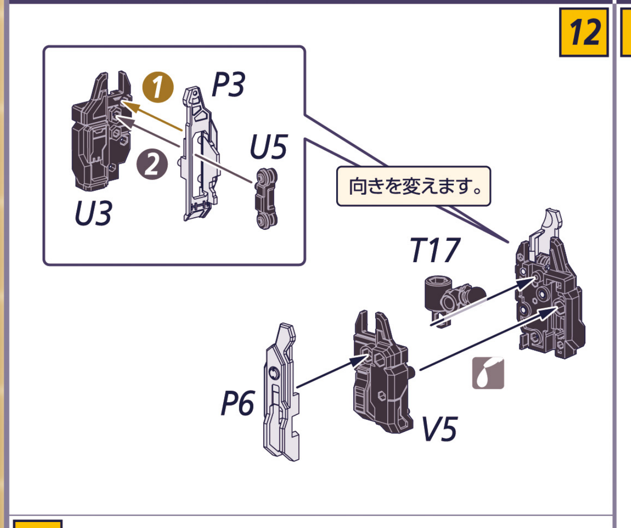
1
P3
U5
2
U3
向きを変えます。
T17
P6
V5

13

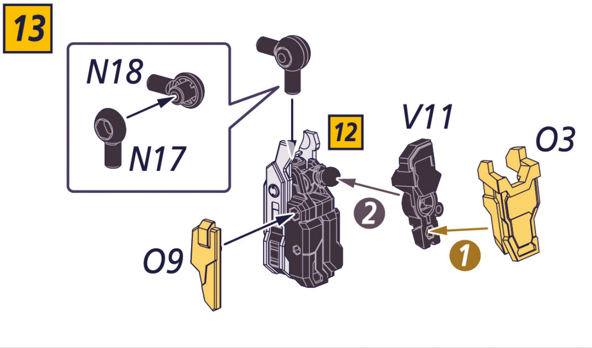
N18
N17
12
V11
O3
2
O9
1

胴体部分の完成　COMPLETION

14

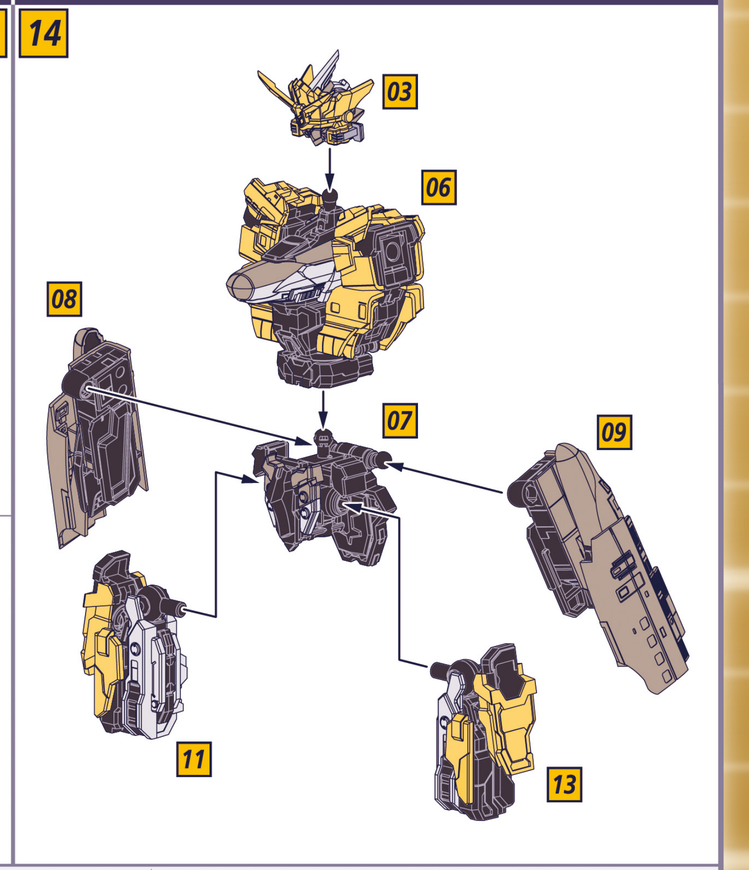
03
06
08
07
09
11
13

図中の記号説明　! 組立てに注意　パーツの接着を推奨　1 2 数字の順番に組立てる

右肩の組立て RIGHT SHOULDER UNIT

15

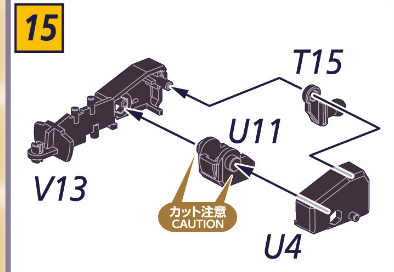
T15
U11
V13
カット注意 CAUTION
U4

16

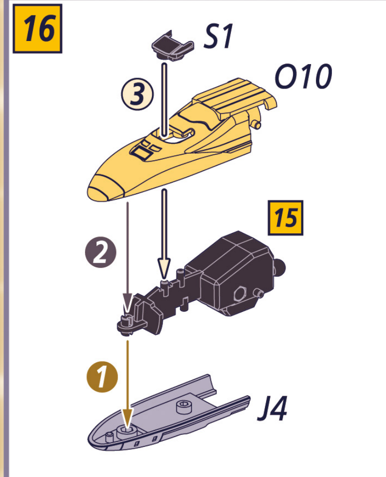
S1
③
O10
15
②
①
J4

17 アンダーゲート UNDER GATE

! E7、E8を取り付ける前にシール④、⑦を貼ります。

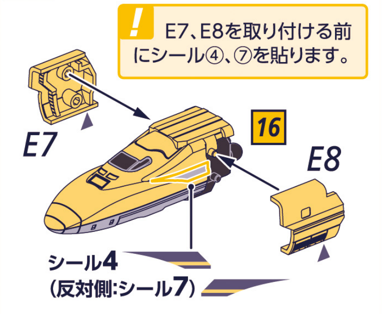
E7
16
E8
シール4
(反対側:シール7)

右腕の組立て RIGHT ARM UNIT

18

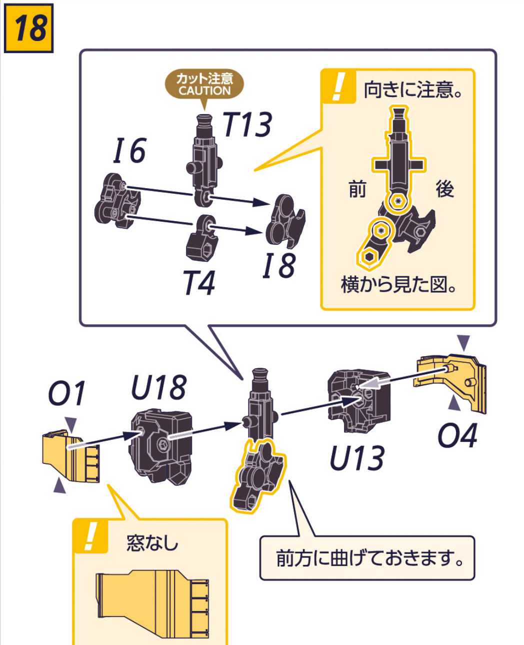
カット注意 CAUTION
T13
I6
T4
I8
前
後
O1
U18
U13
O4

! 向きに注意。 横から見た図。

! 窓なし 正面から見た図。

前方に曲げておきます。

19

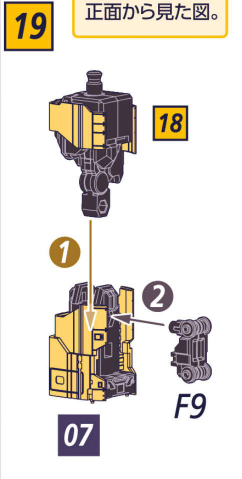

20

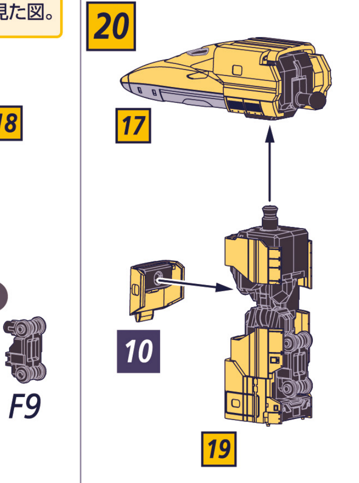

左肩の組立て LEFT SHOULDER UNIT

21

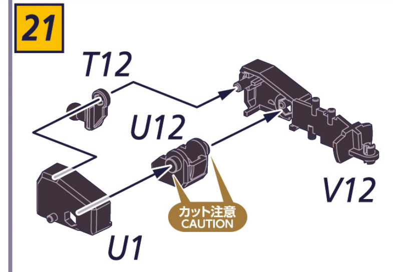
T12
U12
V12
カット注意 CAUTION
U1

22

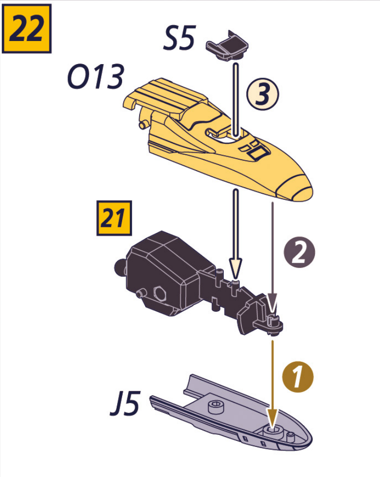
S5
O13
③
21
②
①
J5

23 アンダーゲート UNDER GATE

! E11、E12を取り付ける前にシール④、⑦を貼ります。

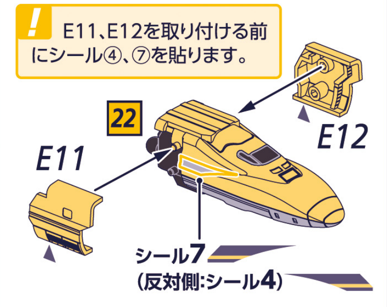
22
E11
E12
シール7
(反対側:シール4)

左腕の組立て LEFT ARM UNIT

24 アンダーゲート UNDER GATE

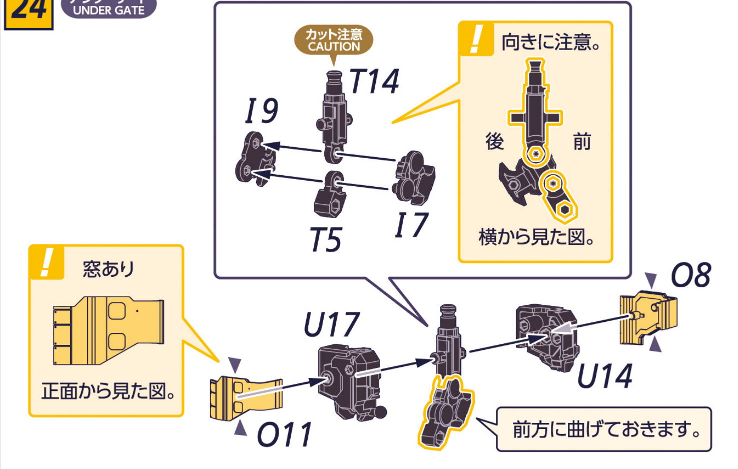
カット注意 CAUTION
T14
I9
T5
I7
後
前
U17
O8
U14
O11

! 向きに注意。 横から見た図。

! 窓あり 正面から見た図。

前方に曲げておきます。

25

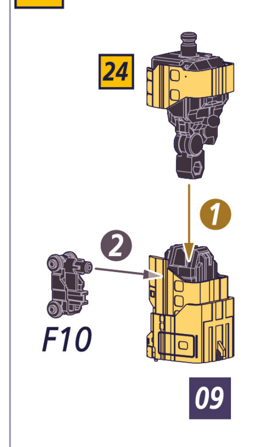

26

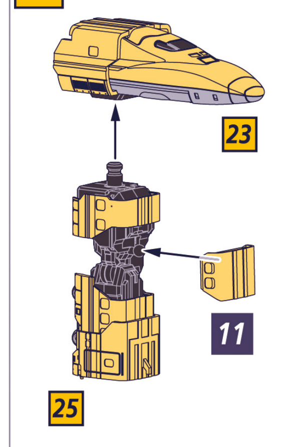

右脚の組立て RIGHT LEG UNIT

27

後ろ側

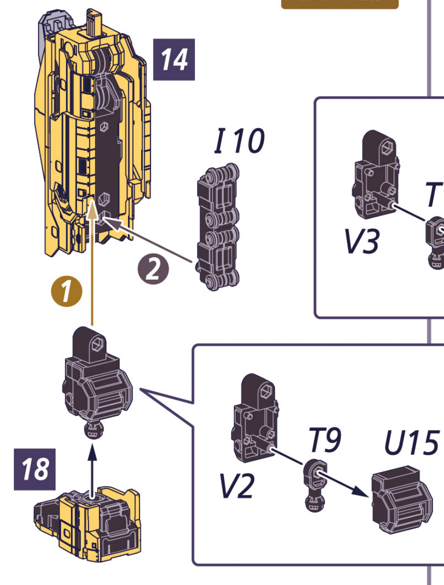
14
I10
①
②
18
T9
U15
V2

左脚の組立て LEFT LEG UNIT

28

後ろ側

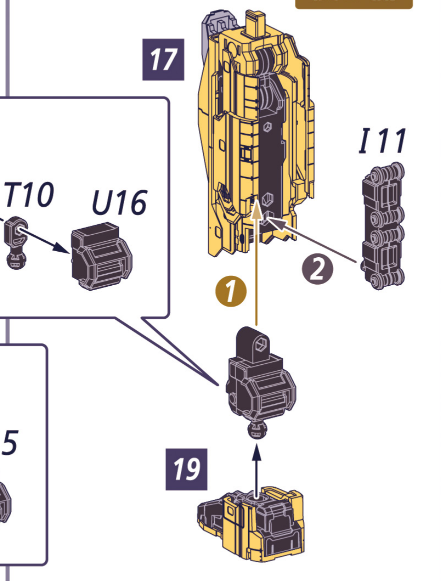
17
I11
T10
U16
V3
①
②
19

バックパックの組立て BACKPACK UNIT

29

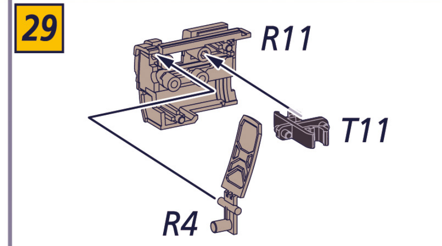

30

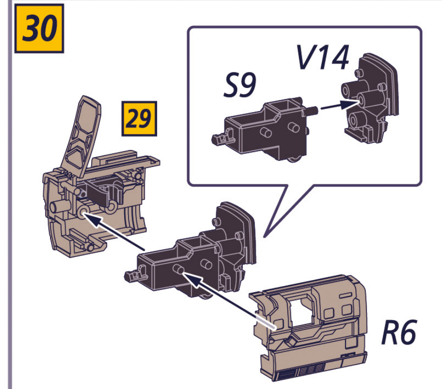

レーザーブラスターのバックパック形態への変形 HOW TO TRANSFORM INTO BACKPACK

31 ※図は25レーザーブラスター(右)で説明しています。30レーザーブラスター(左)も同様に変形させます。

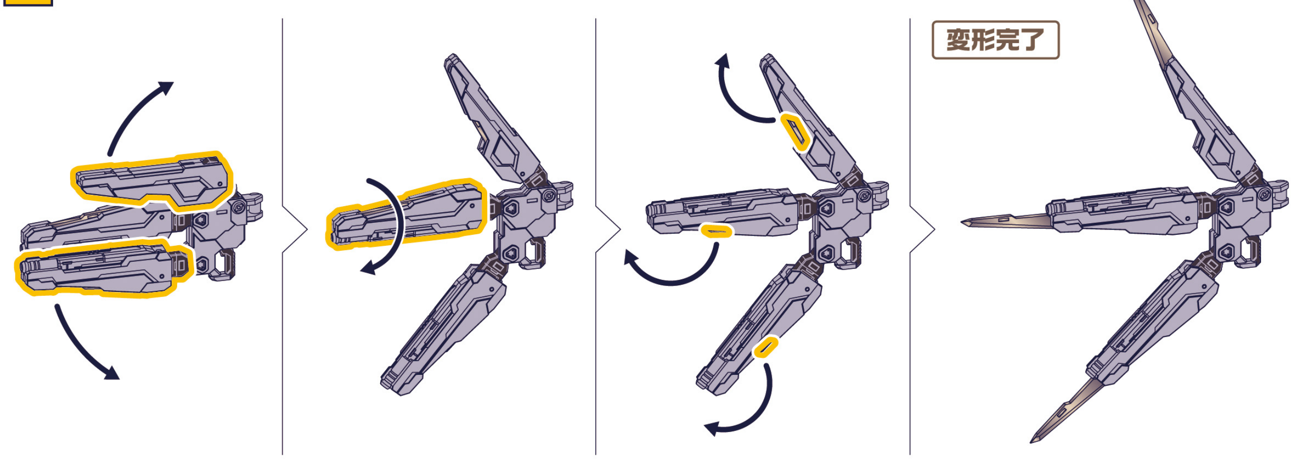

バックパックの完成 PUT TOGETHER BACKPACK PARTS

32

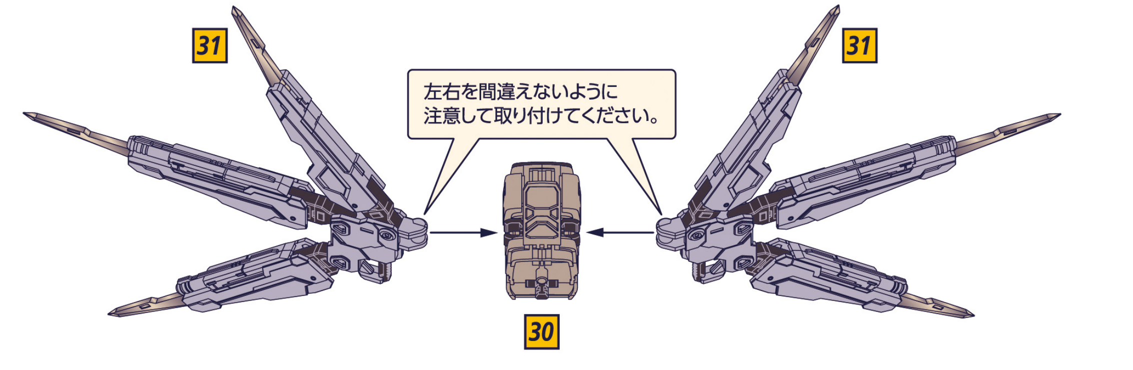

左右を間違えないように注意して取り付けてください。

E5×ドクターイエロー クロス合体の完成 PUT TOGETHER E5×DOCTOR YELLOW CROSS COMBINATION PARTS

33

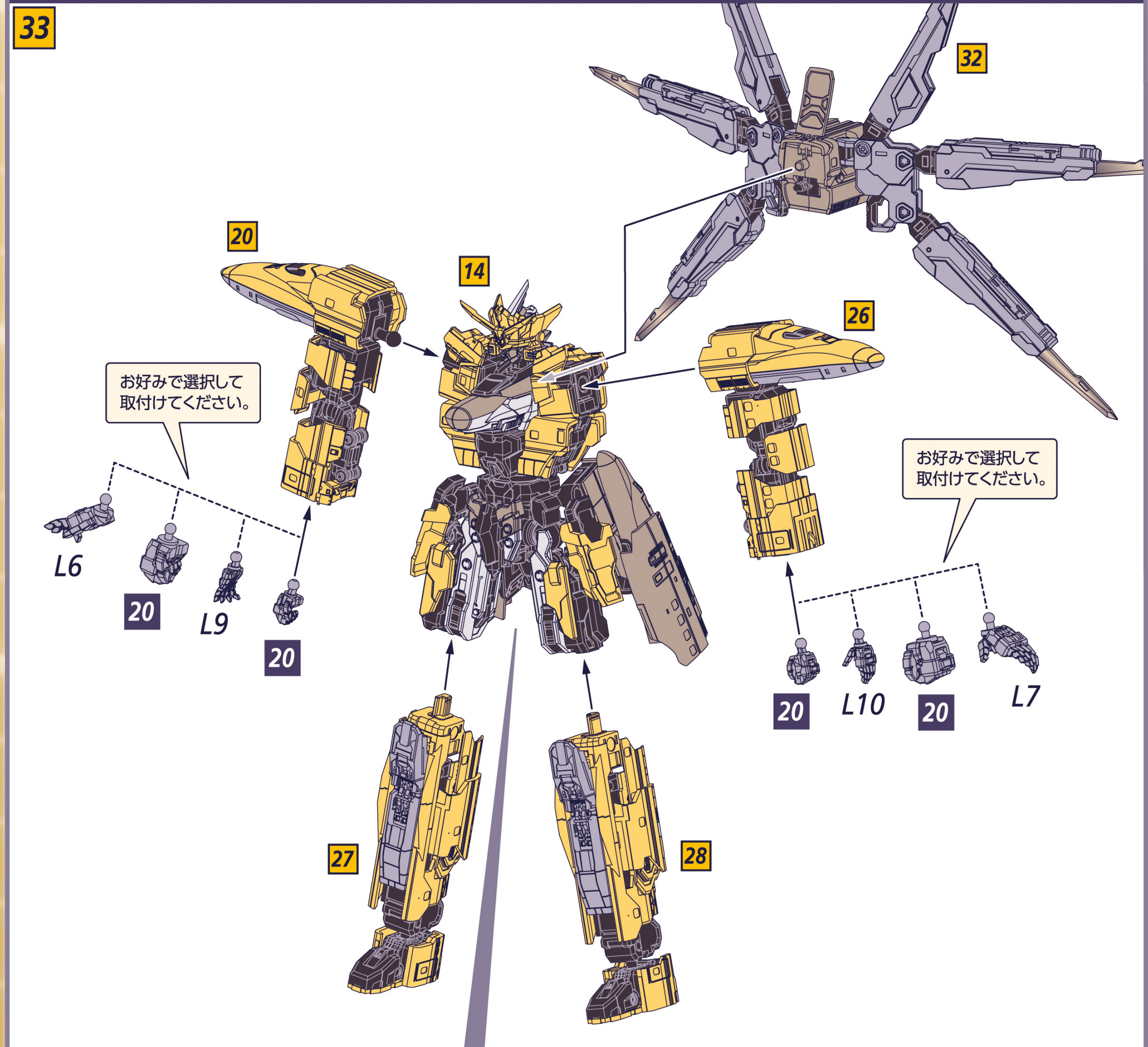
32
20
14
26
L6
20
L9
20
20
L10
20
L7
27
28

お好みで選択して取付けてください。

お好みで選択して取付けてください。

THE シンプルスタンド(別売り)への取り付け

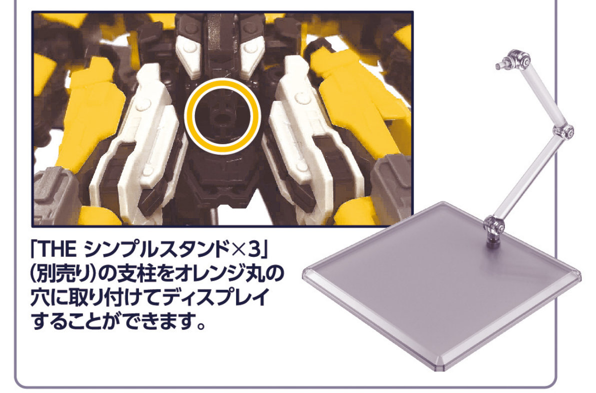

「THE シンプルスタンド×3」(別売り)の支柱をオレンジ丸の穴に取り付けてディスプレイすることができます。

ウルトラグランクロス発射口パーツへの交換

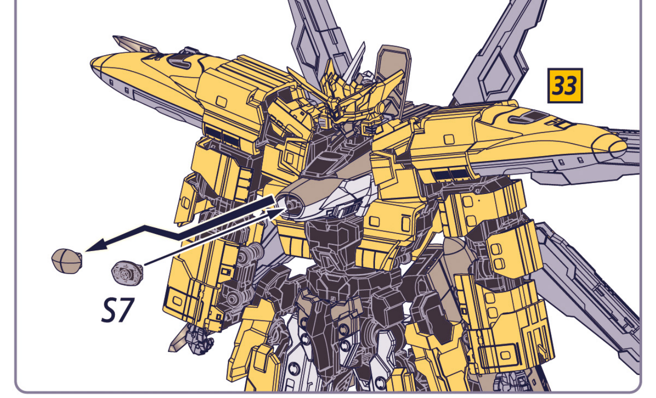

E5×ドクターイエロー クロス合体からドクターイエローへの換装

クロス合体専用パーツの取り外し REMOVAL OF CROSS COMBINATION PARTS

34 ※オレンジ色の罫線で示したパーツはドクターイエローと共通で使用します。

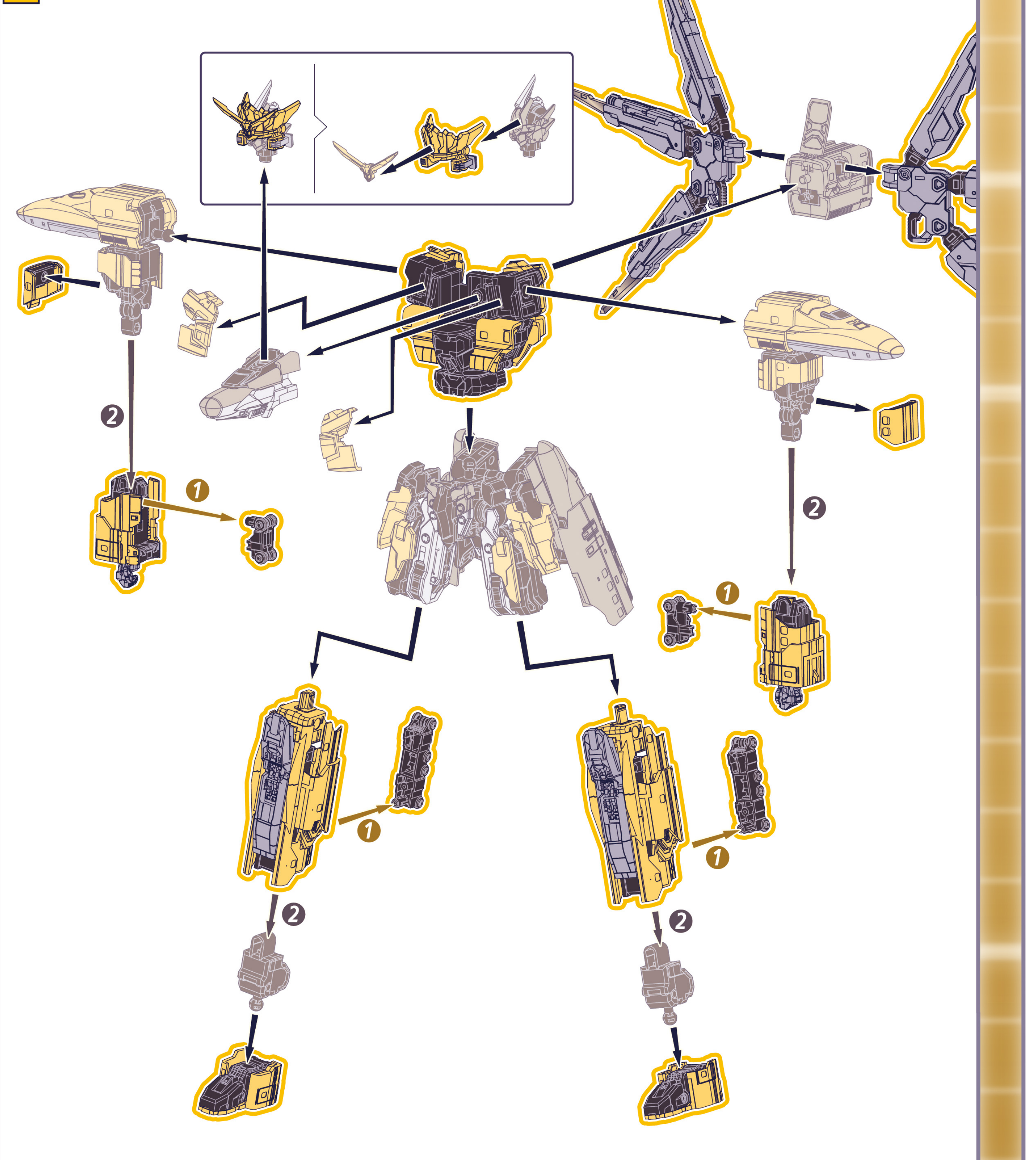

ドクターイエロー専用パーツの取り付け INSTALLING DOCTOR YELLOW PARTS

35

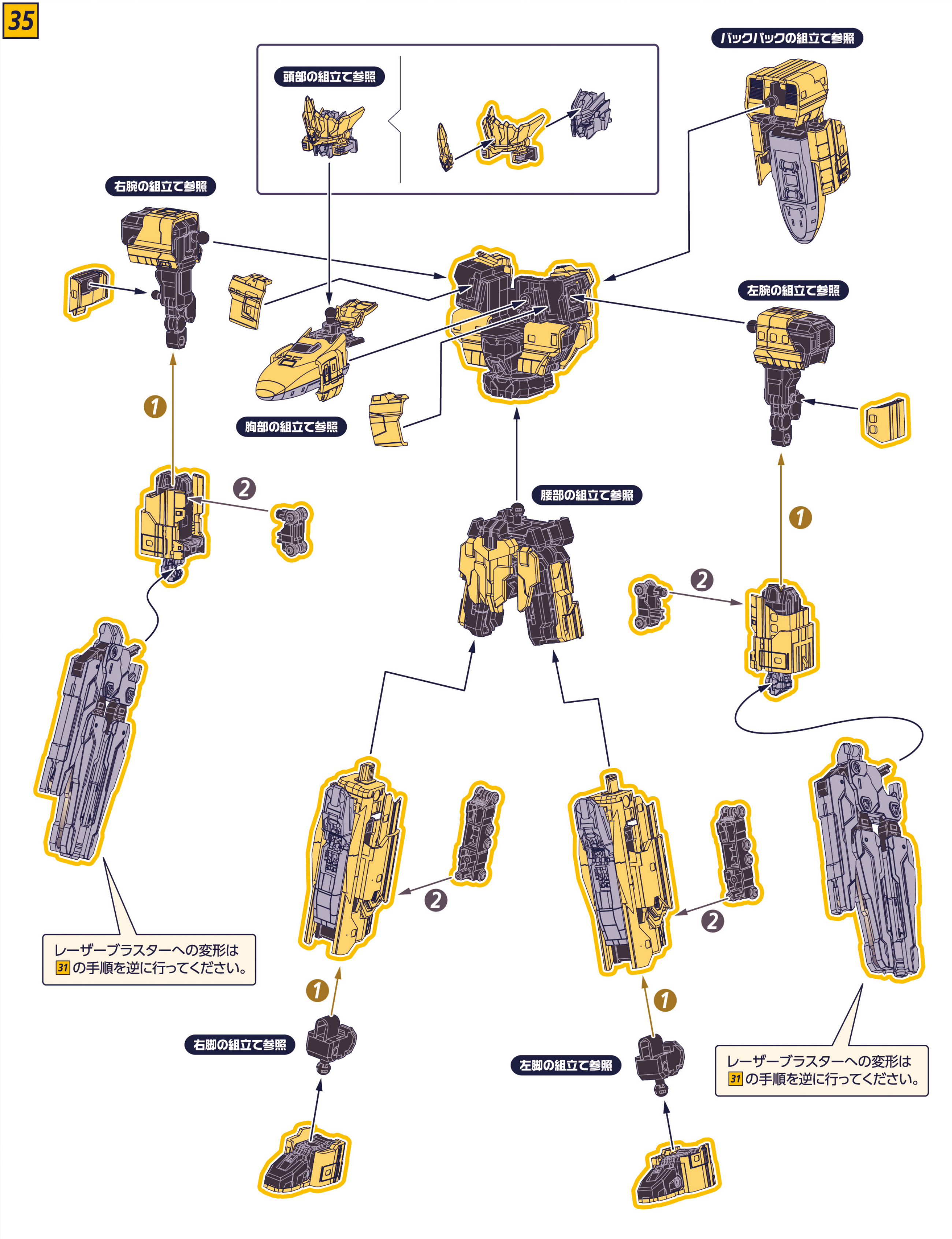
頭部の組立て参照
バックパックの組立て参照
右腕の組立て参照
左腕の組立て参照
胸部の組立て参照
腰部の組立て参照
①
②
右脚の組立て参照
左脚の組立て参照

レーザーブラスターへの変形は31の手順を逆に行ってください。

レーザーブラスターへの変形は31の手順を逆に行ってください。