GRAND CHER VOLONTHE

バロン・ズゥ

GOOD SMILE COMPANY

©サンライズ ※組立て説明書のイラスト・画像と商品は多少異なります。ご了承ください。 原画：重田敦司／仕上げ・特効：YUKI 背景：美峰

※ミニフィギュアは塗装が必要です。
画像は塗装を施したイメージのCGです。

シールガイド

指示を参考にシールを貼ってください。※( )内の数字は、反対側の数字です。 ○数字はシールの番号です。

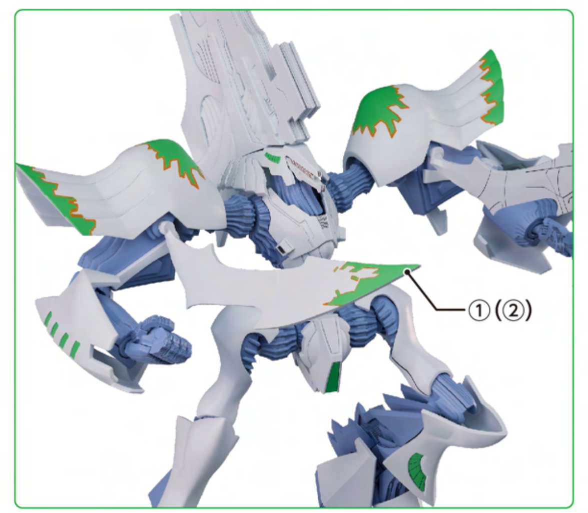

●肩アーマーフィン(左右共通)

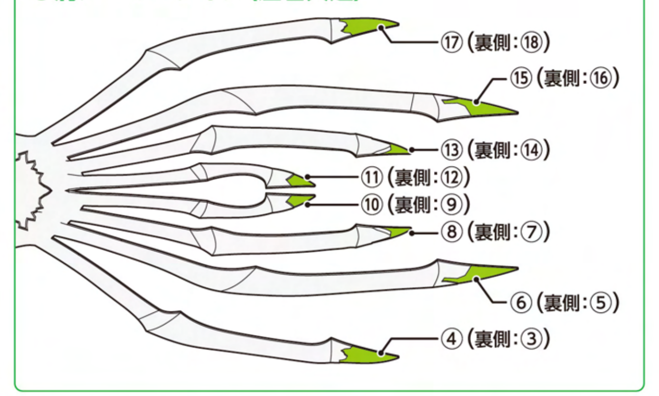

パーツリスト

※黄色枠内は塗装済みパーツです

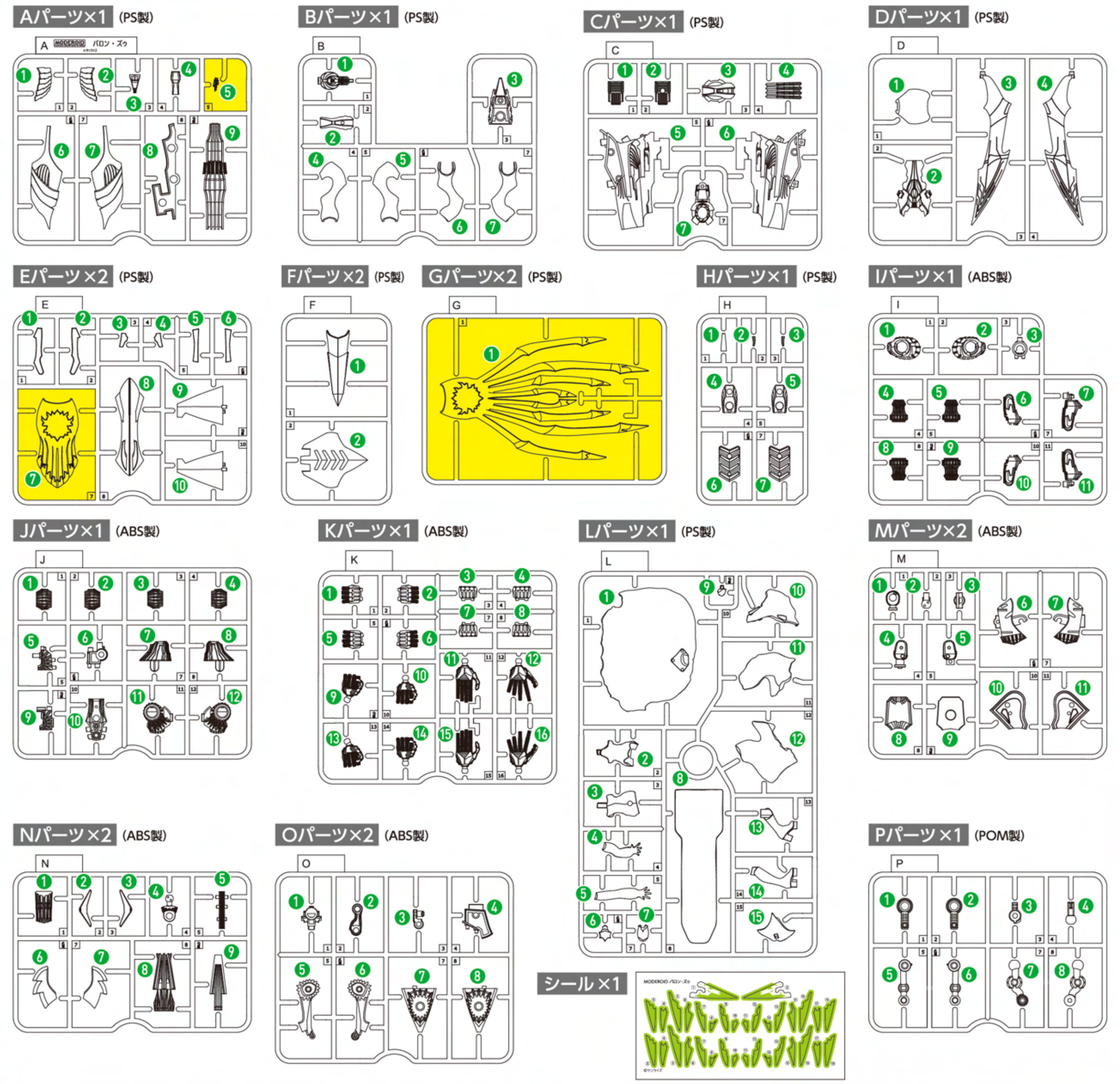

この製品に関するお問い合わせ

グッドスマイルカンパニーカスタマーサポート
https://support.goodsmile.com/

※左記QRコードからもアクセスいただけます。
※商品不良に関するお問い合わせはwebサイトのお問い合わせフォームをご利用ください。

パーツ販売について

■紛失や破損時のアフターサポートとして、パーツ販売(ランナー単位)を承っております。■パーツ販売は在庫がなくなり次第終了いたします。ご注文前に必ずカスタマーサポートページより在庫確認を行ってください。お問い合わせまたは左記QRコード「在庫確認ページ」より在庫確認が可能です。■ご注文方法は、郵送・WEB申し込みの2種類をご用意しております。左記QRコードをご確認の上、ご希望の方法にてお申込みください。■お客様よりご提供いただきました個人情報はパーツ請求品の発送対応以外には使用いたしません。

必ずお読みください

●商品の対象年齢は15才以上です。鋭い部品があるため、安全上15才未満には適しておりません。
●窒息などの危険がありますので、小さな部品を口の中に入れないよう注意してください。
●パーツの誤飲などの危険があります。ご家庭に小さなお子様がいる場合、必ずお子様の手の届かないところに保管し、絶対にお子様には与えないようにしてください。
●窒息などをする恐れがありますのでパーツ梱包用のビニール袋で顔を覆ったり、頭から被ったりしないでください。
●塗装を行う際は、必ず換気を良くしてください。

組立て時の注意

●組立ての前にこの説明書をよく読んでください。●部品は番号を確かめてから、ニッパーなどで切り取ってください。切り取った時に出たクズなどは捨ててください。●部品加工に使用する刃物などの工具、また塗料や接着剤などについては、それぞれの取扱説明書を良く読んで、正しくお使いください。●部品には製法上やむをえず尖ったものがありますので、目や皮膚を刺さないよう注意して組立ててください。●塗装を行う際にはより安全な「水性塗料」の使用をおすすめします。

組立てや取り扱いについての最新情報はこちら

パーツをさがす

組立て説明書のパーツ番号と同じ番号をランナーから探します。

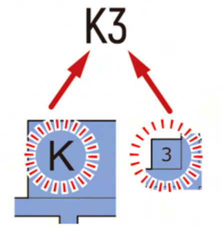

パーツのカット

各パーツはゲートでランナーとつながっています。ニッパーなどを使って、パーツから少しはなれた位置でゲートをカットします。

ニッパーやカッターなどで残ったゲートをきれいにカットします。

カット注意 CAUTION と記載されているパーツは、意匠や組立てピンを切り取らないようゲートカットの位置に注意してください。

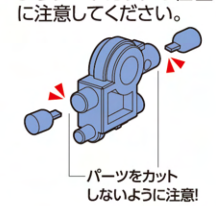

切れ味新次元! MSS-41 匠TOOLS 極薄刃ニッパー(別売り)

MODEROID組立ての味方!
プラスチックモデルのパーツ切り取り用として、切れ味・使い心地・耐久性全てにこだわり抜いて作られた一品です!

詳しくはこちら

パーツの組立て

図の矢印に従ってパーツを組んでいきます。特に指定がない場合、接着剤は必要ありません。

組立て図に数字が書いてある場合は、数字の順番に部品を組立ててください。

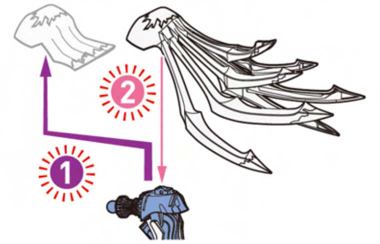

このマークのついた箇所の組立てには、接着剤の使用をおすすめします。(接着剤は別途ご用意ください)

バロン・ズゥの組立て

頭部の組立て

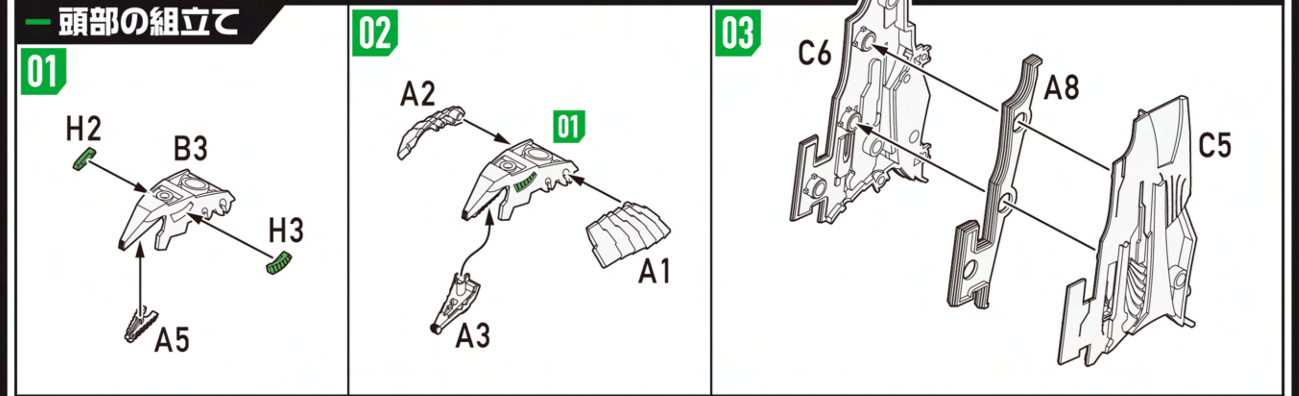

図中の記号説明 ! 組立てに注意 / パーツの接着を推奨 / x2 数字の個数を組立てる / 1 2 数字の順番に組立てる

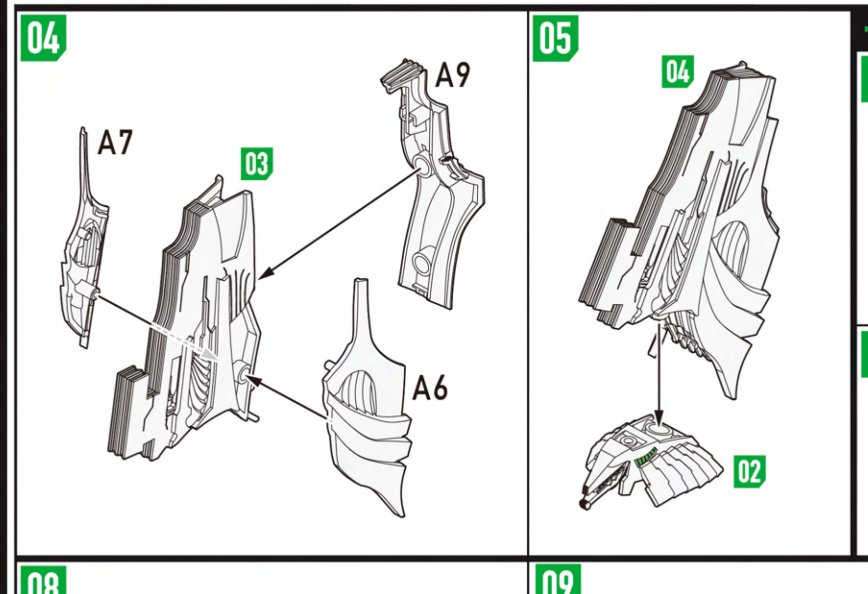

胸部の組立て

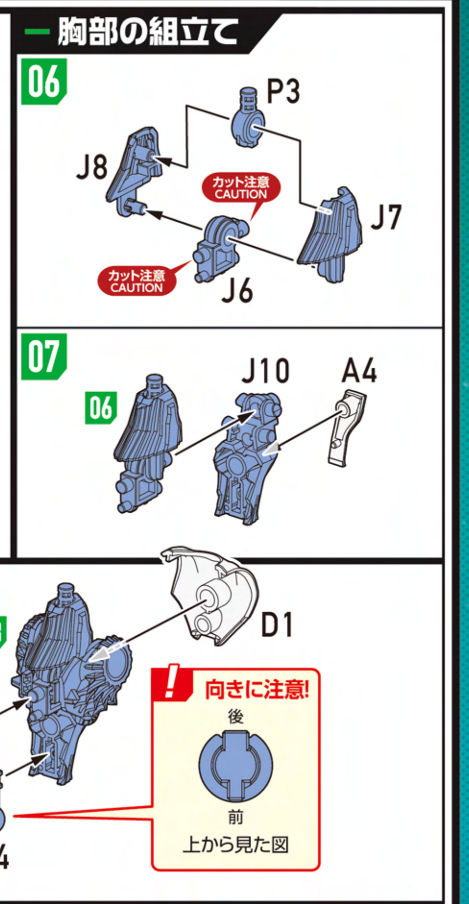

腰部の組立て

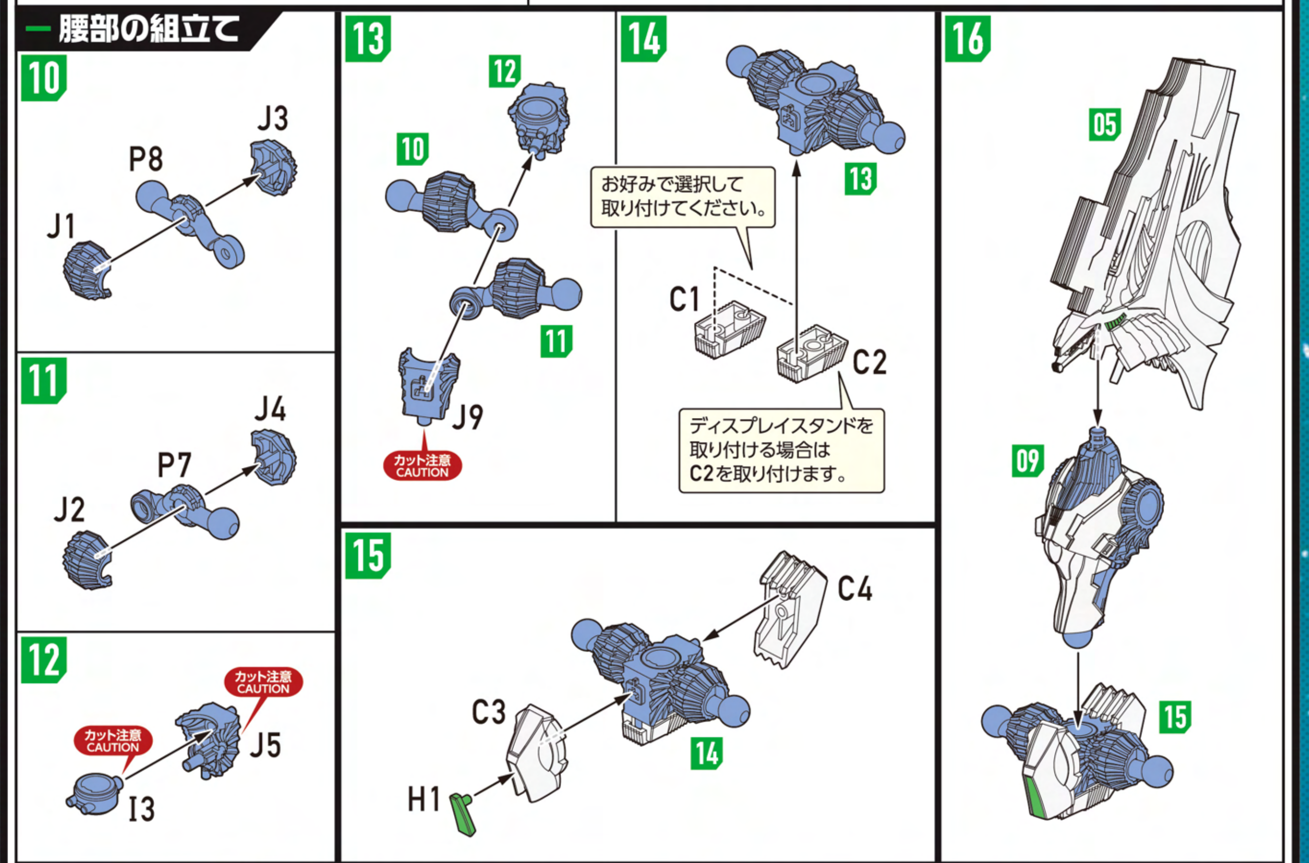

図中の記号説明 ! 組立てに注意 / パーツの接着を推奨 / x2 数字の個数を組立てる / 1 2 数字の順番に組立てる

腕部の組立て

17 ×2 2セット組立てます
M4 M1 M5
! 向きに注意!
内側 外側
前から見た図

18 ×2 2セット組立てます
M8 17 M9 M3

19 ×2 2セット組立てます
P1/P2 M11 M10 19

20 ×2 2セット組立てます
19 E6 E5 E3 E4

21 ×2 2セット組立てます
F2 H6/H7 M2

右腕の組立て

22
I4 P6 I8

23
M6 22 M7 20
向きを変えます。

左腕の組立て

24
E7 E1 E2 28 21
向きを変えます。

25
I5 P5 I9

26
M7 25 20 M6

27
E7 E2 E1 26 21
向きを変えます。

図中の記号説明 ! 組立てに注意 パーツの接着を推奨 ×2 数字の個数を組立てる ❶❷ 数字の順番に組立てる

足首の組立て

28 ×2 2セット組立てます
N1 O4 N4 N5
カット注意 CAUTION

29 ×2 2セット組立てます
O5 26 O6

30 ×2 2セット組立てます
N7 29 N6

31 ×2 2セット組立てます
F1 30 N9

32 ×2 2セット組立てます
E9 O8 N2

33 ×2 2セット組立てます
O7 E10 N3

34 ×2 2セット組立てます
向きを変えます。
32 31 33

脚部の組立て

35 ×2 2セット組立てます
O3 O2

36 ×2 2セット組立てます
E8 H4/H5 O1
カット注意 CAUTION カット注意 CAUTION

右脚の組立て

37
カット注意 CAUTION
I11 I10 35

38
B5 37
向きを変えます。
B7 I2

図中の記号説明 ! 組立てに注意 パーツの接着を推奨 ×2 数字の個数を組立てる ❶❷ 数字の順番に組立てる

39 38 N8 36
向きを変えます。

40 37 34

左脚の組立て

41
カット注意 CAUTION
I6 35 I7

42
B4 I1 B6 41

43
42 N8 36
向きを変えます。

44
43 34

手首の組立て

45

	握り手	武器持ち手	開き手①	開き手②
右	K2 K14	K5 K9	K8 K15	K4 K16
左	K10 K1	K13 K6	K11 K7	K12 K3

図中の記号説明 ! 組立てに注意 パーツの接着を推奨 ×2 数字の個数を組立てる ❶❷ 数字の順番に組立てる

完成

46
24 16 27 45 40 44 45
お好みで選択して取り付けてください。
お好みで選択して取り付けてください。

THE シンプルスタンドK×3(別売り)への取り付け
C2パーツの穴に「THE シンプルスタンドK×3」(別売り)の支柱を取り付けてディスプレイすることができます。
THE シンプルスタンドK×3 については コチラ

コックピットオープン状態の再現

47
46
使用しません。
B1 カット注意 CAUTION C7 B2

肩アーマーのフィン展開状態の再現(1)

48
使用しません。
G1 ❷ ❶ 46

※図は説明のため左腕以外を省略しています。右腕も同様の手順で行います。

図中の記号説明 ! 組立てに注意 パーツの接着を推奨 ×2 数字の個数を組立てる ❶❷ 数字の順番に組立てる

肩アーマーのフィン展開状態の再現(2)

49
46 ❷ ❶
カット注意 CAUTION
D3(D4) 使用しません。

※図は説明のため左腕以外を省略しています。右腕も同様の手順で行います。

バロン・マクシミリアンの組立て

50 ミニフィギュアの組立ては全て接着推奨です
L6 L7 L9
カット注意 CAUTION

51
L3 L2

52
L12 L10

53
52 L11 L13 L14

54
51 53
向きを変えます。

55
後ろ側
L1 L5 L4 54
向きを変えます。

56
L15 50 55 L8
向きを変えます。

THE シンプルスタンドK×3(別売り)への取り付け
後ろ側
「THE シンプルスタンドK×3」(別売り)の支柱を赤丸の穴に取り付けてディスプレイすることができます。
THE シンプルスタンドK×3 については コチラ

赤く示したパーツは自立用サポートです。不要な場合は削り取ってください。
底部

図中の記号説明 ! 組立てに注意 パーツの接着を推奨 ×2 数字の個数を組立てる ❶❷ 数字の順番に組立てる